SUZUKI

93100-2581*

UNIVERSAL

OWNER'S MANUAL	PRÍRUCKA
BEDIENUNGSANLEITUNG	KÄSIKIRJA
MANUEL DU PROPRIÉTAIRE	ПОСІБНИК
MANUALE DI ISTRUZIONI	PRÍRUČKA
MANUAL DEL PROPIETARIO	INSTRUKTIONSBOK
ΕΓΧΕΙΡΙΔΙΟ	MANUAL
KÉZIKÖNYV	UPUTSTVO
PODRECZNIK	EL KITABI
HÅNDBOG	PRIROČNIK
HANDBOEK	MANUAL
INSTRUKSJONSBOK	справочник

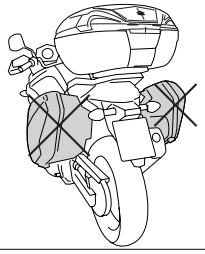

93100-3184*
95400-2581*

CONTENTS
INHALT
CONTENU
CONTENUTO
CONTENIDO
ΠΕΡΙΕΧΟΜΕΝΑ
TARTALOM
ZAWARTOŚĆ
INDHOLD
INHOUD
INNHOLD
OBSAH
SISÄLTÖ
ВМІСТ
OBSAH
INNEHÅLL
CONŢINUT
SADRŽAJ
İÇİNDEKİLER
VSEBINA
CONTEÚDO
СОДЕРЖАНИЕ

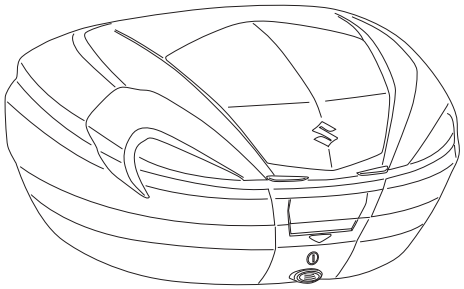

2x

⚠ ADVERTENCIA

Una carga incorrecta puede hacer que su motocicleta sea insegura y puede conducir a un accidente.
• No exceda la capacidad de peso máximo de cada caja lateral y/o la caja superior.
• Equilibre la carga entre los lados derecho e izquierdo de la motocicleta.
• Asegúrese de que la tapa de las caja lateral y/o la caja superior están cerradas con llave antes de conducir.

No conduzca más rápido de 130 km/h con caja lateral y/o la caja superior instaladas, porque la conducción podría verse afectada negativamente.

Lea el manual del propietario para la información importante sobre la carga y la presión de los neumáticos.

Capacidad máxima de peso:
Caja superior 5kg
Caja lateral 5kg cada una

⚠ ADVERTÊNCIA

O carregamento inadequado pode deixar a sua motocicleta insegura e pode provocar um acidente.
• Não exceda a capacidade de carga máxima para cada bagageiro lateral e/ou bagageiro superior.
• Equilibre a carga entre os lados direito e esquerdo da motocicleta.
• Certifique-se de que a tampa do bagageiro lateral e/ou bagageiro superior estejam travadas com chave antes de pilotar.

Nunca exceda a velocidade de 130 km/h com o bagageiro lateral e/ou bagageiro superior instalados, Pois a segurança do pilotagem nessa circunstância pode ser afetada.

Leia o Manual do Proprietário para informações importantes sobre a carga e a pressão dos pneus.

Capacidade de carga máxima:
Bagageiro superior 5kg
Bagageiro lateral 5kg cada uma

⚠ ПРЕДУПРЕЖДЕНИЕ

Неправильная загрузка может сделать Ваш мотоцикл небезопасным и привести к аварии.
• Не превышайте максимально допустимую нагрузку для каждого бокового кофра и/или верхнего кофра.
• Сбалансируйте нагрузку между правой и левой сторонами мотоцикла.
• Перед поездкой убедитесь в том, что крышка бокового кофра и/или верхнего кофра заперта ключом.

Двигайтесь со скоростью не более 130 км/ч с установленными боковым и/или верхним кофром, поскольку что это может отрицательно повлиять на управляемость мотоцикла.

Прочтите руководство по эксплуатации для ознакомления с важной информацией по загрузке и давлению воздуха в шинах.

Максимально допустимая нагрузка:
Верхнего кофра 5кг
Бокового кофра Каждый 5кг

⚠ WARNUNG

Falsche Beladung kann das Motorrad verkehrssicherer machen und zu einem Unfall führen.
• Die maximale Zuladung pro Seitenkoffer und für das Topcase nicht überschreiten.
• Die Last gleichmäßig auf die linke und rechte Seite des Motorrads verteilen.
• Vor dem Losfahren sicherstellen, dass Seitenkoffer und/oder Topcase per Schlüssel verriegelt sind.

Mit montierten Seitenkoffern und/oder Topcase nicht schneller als 130 km/h fahren, da die Fahreigenschaften beeinträchtigt werden können.

Wichtige Informationen zu Beladung und Reifendruck entnehmen Sie bitte dem Fahrerhandbuch.

Maximale Zuladung:
Topcase 5kg
Seitenkoffer je 5kg

⚠ ATTENZIONE

Caricando la motocicletta in modo scorretto la si può rendere insicura e causare un incidente.
• Non superare mai il peso massimo ammesso per le borse laterali e/o il bauletto.
• Bilanciare i carichi a destra e sinistra della motocicletta.
• Prima di partire, verificare che le serrature delle borse laterali e/o del bauletto siano chiusi a chiave.

Non oltrepassare i 130 km/h con le borse laterali e/o il bauletto installati, perché questo potrebbe influenzare la maneggevolezza e stabilità del mezzo.

Per ottenere informazioni importanti riguardanti il carico e la pressione dagli pneumatici, leggere il Manuale dell'utente.

Capacità massima di carico:
Bauletto 5kg
Borse laterali 5kg

⚠警　告

荷物につりがあるために、
以下のことをおすすめします。

• 最大積載量を超えて積載しない。
• サイドケースへの荷重はできるだけ均等に
　積載する。
• 積載前に、このケースの蓋を鍵掛に
　キックする。

ハンドリングに悪影響を及ぼすおそれが
あるためサイドケース/ トップケースを
つけた状態では130km/hを上の速度で
走行しないでください。

詳しくは取扱説明書をよくお読みください。

最大積載量： トップケース 5kg
サイドケース 各 5kg

GB IMPORTANT

⚠ WARNING / ⚠CAUTION / NOTICE:
Please read this manual and follow its instruction carefully.
To emphasize special information, the symbol ⚠ and the words WARNING, CAUTION and NOTICE have special meanings.
Pay special attention to the messages highlighted by these signal words:

⚠ WARNING
Indicates a potential hazard that could result in death or serious injury.

⚠ CAUTION
Indicates a potential hazard that could result in minor or moderate injury.

ⓘ NOTICE
Indicates a potential hazard that could result in vehicle or equipment damage.

ⓘ ***NOTE:***
Indicates special information to make maintenance easier or instructions clearer.

D WICHTIG

⚠ WARNUNG / ⚠ ACHTUNG / BEMERKUNG:
Bitte das Montageanleitung lesen und die Bestimmungen sorgfältig befolgen.
Um besondere Informationen hervorzuheben, haben das Symbol ⚠ und die Wörter WARNUNG, ACHTUNG und BEMERKUNG besondere Bedeutung.
Besonders auf Hinweise achten, die durch diese Worte hervorgehoben sind:

⚠ WARNUNG
Weist auf ein Gefahrenmoment hin, das zu einer schweren Verletzung oder zum Tod führen kann.

⚠ ACHTUNG
Weist auf ein Gefahrenmoment hin, das zu einer kleineren oder geringen Verletzung führen kann.

ⓘ BEMERKUNG
Weist auf ein Gefahrenmoment hin, das zu Schäden am Fahrzeug oder an der Ausrüstung führen kann.

ⓘ ***ANMERKUNG:***
Weist auf spezielle Informationen hin, die die Wartung vereinfachen und Anweisungen verständlicher machen.

F IMPORTANT

⚠ AVERTISSEMENT / ⚠ ATTENTION / AVIS:
Veuillez lire ce manuel et suivre attentivement ses instructions.
Pour mettre en évidence des informations particulières, le symbole ⚠ et les termes AVERTISSEMENT, ATTENTION et AVIS ont des significations spéciales.
Faire tout particulièrement attention aux messages mis en évidence avec des termes d'avertissement :

⚠ AVERTISSEMENT
Indique un risque potentiel qui pourrait donner lieu à mort ou blessure grave.

⚠ ATTENTION
Indique un risque potentiel qui pourrait donner lieu à des blessures mineures ou modérées.

ⓘ AVIS
Indique un risque potentiel qui pourrait endommager le véhicule ou l'équipement.

ⓘ ***REMARQUE:***
Indique une information spéciale utile pour rendre l'entretien plus facile ou les instructions plus claires.

I IMPORTANTE

⚠ AVVERTIMENTO / ⚠ ATTENZIONE / AVVISO:
Si prega di leggere attentamente il manuale e seguire scrupolosamente le istruzioni indicate. Le informazioni più importanti sono contraddistinte in maniera evidente dal simbolo ⚠ e dalle parole AVVERTIMENTO, ATTENZIONE e AVVISO.
Prestare particolare attenzione alle indicazioni evidenziate da queste segnalazioni:

⚠ AVVERTIMENTO
Questo simbolo indica eventuali possibili pericoli che potrebbero causare lesioni o morte.

⚠ ATTENZIONE
Questo simbolo indica eventuali possibili pericoli che potrebbero causare lesioni lievi o moderate

ⓘ AVVISO
Questo simbolo indica eventuali possibili pericoli che potrebbero causare danni alla vettura o alle apparecchiature.

ⓘ ***NOTA:***
Le informazioni così contraddistinte facilitano il montaggio e rendono più comprensibili le istruzioni.

ES IMPORTANTE

⚠ ADVERTENCIA / ⚠ ATENCIÓN / AVISO

Por favor, lea atentamente este manual y siga cuidadosamente sus instrucciones.
Para resaltar las informaciones más relevantes, el símbolo ⚠ y las palabras ADVERTENCIA, ATENCIÓN y AVISO revisten una especial importancia.
Preste especial atención a los mensajes destacados con estas palabras:

⚠ ADVERTENCIA
Indica un peligro potencial cuyas consecuencias pueden desembocar en la muerte o en heridas graves.

⚠ ATENCIÓN
Indica un peligro potencial cuyas consecuencias pueden acarrear heridas leves o moderadas.

ⓘ AVISO
Indica un peligro potencial cuyas consecuencias pueden estropear el vehículo o el equipo.

ⓘ ***NOTA:***
Indica una información especial para facilitar el mantenimiento o aclarar las instrucciones.

GR ΣΗΜΑΝΤΙΚΌ

⚠ ΠΡΟΕΙΔΟΠΟΙΗΣΗ / ⚠ ΠΡΟΣΟΧΗ / ΑΝΑΚΟΙΝΩΣΗ

Διαβάστε το παρόν εγχειρίδιο και ακολουθείστε προσεκτικά τις οδηγίες που περιέχονται σε αυτό.
Για να δοθεί έμφαση στις ειδικές οδηγίες, το σύμβολο ⚠ και οι λέξεις ΠΡΟΕΙΔΟΠΟΙΗΣΗ, ΠΡΟΣΟΧΗ και ΑΝΑΚΟΙΝΩΣΗ έχουν ειδική σημασία.
Δώστε ιδιαίτερη προσοχή στα μηνύματα που επισημαίνονται από αυτές τις λέξεις σήματος:

⚠ ΠΡΟΕΙΔΟΠΟΙΗΣΗ
Υποδεικνύει έναν ενδεχόμενο κίνδυνο που μπορεί επιφέρει το θάνατο ή σοβαρό τραυματισμό.

⚠ ΠΡΟΣΟΧΗ
Υποδεικνύει έναν ενδεχόμενο κίνδυνο που μπορεί να επιφέρει ελαφρύ ή μέτριο τραυματισμό.

ⓘ ΑΝΑΚΟΙΝΩΣΗ
Υποδεικνύει έναν ενδεχόμενο κίνδυνο που μπορεί να συμβεί σε όχημα ή σε εξοπλισμό με βλάβη.

ⓘ ***ΣΗΜΕΙΩΣΗ:***
Υποδεικνύει ειδικές πληροφορίες που διευκολύνουν τη συντήρηση ή διασαφηνίζουν τις οδηγίες.

HU FONTOS

⚠ FIGYELMEZTETÉS / ⚠ ÉRTESÍTÉS / MEGJEGYZÉS

Kérjük, figyelmesen olvassa el és kövesse az itt található utasításokat.
A speciális információk kiemelése érdekében a ⚠ jel és a FIGYELMEZTETÉS, ÉRTESÍTÉS és MEGJEGYZÉS szavaknak speciális jelentésük van.
Különösen ügyeljen az ezekkel a szavakkal kiemelt üzenetekre:

⚠ FIGYELMEZTETÉS
Egy potenciális veszélyre utal, mely halált vagy komoly sérülést okozhat.

⚠ ÉRTESÍTÉS
Egy potenciális veszélyre utal, mely kisebb vagy közepes sérülést okozhat.

ⓘ MEGJEGYZÉS
Egy potenciális veszélyre utal, mely kárt okozhat a járműben vagy a berendezésben.

ⓘ ***MEGJEGYZÉS:***
Speciális információt jelöl a könnyebb karbantartás és az útmutató jobb megérthetősége érdekében.

PL WAŻNE

⚠ OSTRZEŻENIE / ⚠ PRZESTROGA / UWAGA

Prosimy uważnie przeczytać niniejszą instrukcję i postępować zgodnie z jej wskazaniami.
Aby podkreślić szczególne informacje, symbol ⚠ i słowa OSTRZEŻENIE, PRZESTROGA i UWAGA mają szczególne znaczenie.
Należy zwrócić szczególną uwagę na wiadomości zaznaczone tymi słowami wskazującymi:

⚠ OSTRZEŻENIE
Wskazuje potencjalne zagrożenie, które może doprowadzić do śmierci lub poważnych obrażeń.

⚠ PRZESTROGA
Wskazuje potencjalne zagrożenie, które może doprowadzić do drobnych lub umiarkowanych obrażeń.

ⓘ UWAGA
Wskazuje potencjalne zagrożenie, które może doprowadzić do uszkodzenia pojazdu lub sprzętu.

ⓘ ***UWAGA:***
Wskazuje specjalne informacje celem ułatwienia konserwacji lub objaśnienia instrukcji.

DK VIGTIGT

⚠ ADVARSEL / ⚠ GIV AGT / BEMÆRK

Læs venligst denne manual og følg anvisningerne i den omhyggeligt.
Symbolerne ⚠ og ordene ADVARSEL, GIV AGT og BEMÆRK har særlige betydninger for at understrege særlige oplysninger.
Vær særligt opmærksom på de meddelelser, der er fremhævet med disse ord:

⚠ ADVARSEL
Angiver en potentiel fare, der kan forårsage dødsfald eller alvorlig personskade.

⚠ GIV AGT
Angiver en potentiel fare, der kan forårsage mindre eller moderat skade.

ⓘ BEMÆRK
Angiver en potentiel fare, der kan forårsage beskadigelse af køretøjet eller udstyret.

ⓘ ***NOTE:***
Angiver særlige oplysninger for at lette vedligeholdelsen eller gøre vejledningen klarere.

NL BELANGRIJK

⚠ WAARSCHUWING / ⚠ LET OP / OPMERKING

Lees deze handleiding met aandacht en volg de instructies strikt op.
Om speciale informatie te benadrukken, hebben het symbool ⚠ en de woorden WAARSCHUWING / LET OP / OPMERKING een speciale betekenis.
Besteed speciale aandacht aan de berichten die van deze woorden vergezeld gaan:

⚠ WAARSCHUWING
Duidt op een potentieel gevaar dat de dood of ernstig letsel tot gevolg kan hebben.

⚠ LET OP
Duidt op een potentieel gevaar dat licht of matig letsel tot gevolg kan hebben.

ⓘ OPMERKING
Duidt op een potentieel gevaar dat beschadiging van het voertuig of van de apparatuur tot gevolg kan hebben.

ⓘ ***N.B.:***
Duidt op speciale informatie om het onderhoud te vergemakkelijken of de instructies te verduidelijken.

NO VIKTIG

⚠ ADVARSEL / ⚠ OBS / MERK:

Les denne veiledningen og følg instruksjonene nøye.
For å legge vekt på spesialinformasjon har symbolet ⚠ og ordene ADVARSEL, OBS og MERK spesielle betydninger.
Vær særskilt oppmerksom på meldinger som er merket med disse signalordene.

⚠ ADVARSEL
Angir en potensiell fare som kan føre til død eller alvorlig skade.

⚠ OBS
Angir en potensiell fare som kan føre til mindre eller moderat skade.

ⓘ MERK
Angir en potensiell fare som kan føre til skade på kjøretøy eller utstyr.

ⓘ ***MERK:***
Angir spesiell informasjon for å gjøre vedlikehold enklere eller instruksjoner klarere.

CZ DŮLEŽITÉ

⚠ VAROVÁNÍ / ⚠ UPOZORNĚNÍ / OZNÁMENÍ:

Přečtěte si prosím tuto příručku a pečlivě dodržujte pokyny v ní obsažené. Na zdůraznění speciálních informací má symbol ⚠ a slova VAROVÁNÍ/UPOZORNĚNÍ/OZNÁMENÍ speciální význam.
Věnujte zvláštní pozornost sdělení zvýrazněnému těmito signálními slovy:

⚠ VAROVÁNÍ
Označuje potenciální riziko, které by mohlo mít za následek úmrtí nebo vážné poranění.

⚠ UPOZORNĚNÍ
Označuje potenciální riziko, které by mohlo mít za následek střední nebo mírné poranění.

ⓘ OZNÁMENÍ
Označuje potenciální riziko, které by mohlo mít za následek poškození vozidla nebo zařízení.

ⓘ ***POZNÁMKA:***
Označuje speciální informace zajišťující jednodušší údržbu nebo jasnější pokyny.

FI TÄRKEÄÄ

⚠ VAROITUS / ⚠ HUOMIO / HUOMAUTUS:

Lue tämä käyttöopas ja noudata sen ohjeita huolellisesti.
Erityistietojen korostamista varten merkillä ⚠ ja sanoilla VAROITUS, HUOMIO ja HUOMAUTUS on erityismerkitykset.
Kiinnitä erityistä huomiota niihin viesteihin, joiden yhteydessä on nämä huomiosanat:

⚠ VAROITUS
Ilmaisee mahdollista vaaraa, joka saattaa aiheuttaa hengenvaaran tai vakavan loukkaantumisen.

⚠ HUOMIO
Ilmaisee mahdollista vaaraa, joka saattaa aiheuttaa vähäisen tai kohtalaisen loukkaantumisen.

ⓘ HUOMAUTUS
Ilmaisee mahdollista vaaraa, joka saattaa vaurioittaa ajoneuvoa tai varusteita.

ⓘ ***HUOM:***
Ilmaisee erityistietoa kunnossapidon helpottamiseksi tai ohjeiden selventämiseksi.

SUZUKI

UA ВАЖЛИВО

⚠ УВАГА / ⚠ ОБЕРЕЖНО / ВАЖЛИВО:

Уважно прочитайте це керівництво та ретельно дотримуйтесь викладених у ньому інструкцій. Важлива інформація позначена символом ⚠ і словами УВАГА, ОБЕРЕЖНО або ВАЖЛИВО.
Звертайте особливу увагу на повідомлення, позначені цими сигнальними словами:

⚠ УВАГА
Позначає потенційну небезпеку, що може призвести до смерті або значної травми.

⚠ ОБЕРЕЖНО
Позначає потенційну небезпеку, що може призвести до незначної травми або травми середнього ступеню.

ⓘ ВАЖЛИВО
Позначає потенційну небезпеку, що може призвести до пошкодження автомобіля або обладнання.

ⓘ ***ПРИМІТКА:***
Позначає особливу інформацію, що має на меті полегшити обслуговування або прояснити певні моменти в інструкції.

SK DÔLEŽITÉ

⚠ VAROVANIE / ⚠ UPOZORNENIE / POZNÁMKA:

Prečítajte si tento návod a dôsledne dodržiavajte uvedené pokyny. Na zdôraznenie osobitnej informácie majú symbol ⚠ a slová VAROVANIE, UPOZORNENIE a POZNÁMKA osobitný význam.
Správam zvýrazneným týmito slovami venujte zvláštnu pozornosť:

⚠ VAROVANIE
Označuje možné ohrozenie, ktoré môže viesť k usmrteniu alebo vážnemu zraneniu.

⚠ UPOZORNENIE
Označuje možné ohrozenie, ktoré môže viesť k drobnému alebo miernemu zraneniu.

ⓘ POZNÁMKA
Označuje možné ohrozenie, ktoré môže viesť k poškodeniu vozidla alebo zariadení.

ⓘ ***POZNÁMKA:***
Označuje osobitnú informáciu na uľahčenie údržby alebo objasnenie pokynov.

SE VIKTIGT

⚠ VARNING / ⚠ VAR FÖRSIKTIG / OBSERVERA:

Läs denna manual och följ noga instruktionerna i den.
För att markera viktig information har symbolen ⚠ och orden VARNING, VAR FÖRSIKTIG och OBSERVERA speciella betydelser.
Var särskilt uppmärksam på meddelanden markerade med dessa signalord:

⚠ VARNING
Indikerar en potentiell fara som kan leda till dödsfall eller allvarlig skada.

⚠ VAR FÖRSIKTIG
Indikerar en potentiell fara som kan orsaka mindre eller medelsvår skada.

ⓘ OBSERVERA
Indikerar en potentiell fara som kan leda till skador på fordonet eller utrustningen.

ⓘ ***ANMÄRKNING:***
Indikerar särskild information för att göra underhåll enklare eller förtydliga instruktioner.

RO IMPORTANT

⚠ ATENŢIE / ⚠ AVERTISMENT / NOTĂ:

Vă rugăm, citiţi acest manual şi urmaţi instrucţiunile cu grijă.
Pentru a scoate în evidenţă informaţiile importante, simbolul ⚠ şi cuvintele ATENŢIE, AVERTISMENT şi NOTĂ au semnificaţii speciale.
Acordaţi mare atenţie mesajelor precedate de aceste cuvinte de semnalare:

⚠ ATENŢIE
Indică un posibil pericol ce poate duce la deces sau răni grave.

⚠ AVERTISMENT
Indică un posibil pericol ce poate duce la răni minore sau moderate.

ⓘ NOTĂ
Indică un posibil pericol ce poate duce la deteriorări ale vehiculului sau echipamentului.

ⓘ ***NOTĂ:***
Indică informaţii speciale pentru a facilita întreţinerea sau clarificări ale instrucţiunilor.

HR VAŽNO

⚠ UPOZORENJE / ⚠ OPREZ / NAPOMENA:

Pročitajte ove upute i slijedite ih pozorno. Posebne informacije posebnog značenja istaknute su simbolom ⚠ i riječima UPOZORENJE, OPREZ i NAPOMENA.
Obratite posebnu pozornost na poruke istaknute ovim signalnim riječima:

⚠ UPOZORENJE
Ukazuje na potencijalnu opasnost koja bi mogla prouzročiti smrt ili teške ozljede.

⚠ OPREZ
Ukazuje na potencijalnu opasnost koja bi mogla prouzročiti manje ili srednje teške ozljede.

ⓘ NAPOMENA
Ukazuje na potencijalnu opasnost koja bi mogla prouzročiti štetu na vozilu ili opremi.

ⓘ ***NAPOMENA:***
Ukazuje na posebne informacije za olakšavanje održavanja ili pojašnjavanje uputa.

TR ÖNEMLİ

⚠ UYARI / ⚠ DİKKAT / AÇIKLAMA:

Lütfen bu kılavuzu dikkatle okuyun ve içindeki talimatları özenle uygulayın.
Özel bilgileri vurgulamak için, ⚠ simgesi ve UYARI, DİKKAT ve NOT kelimeleri aşağıdaki anlamlarda kullanılmıştır.
Bu kelimelerle vurgulanan açıklamalara özellikle dikkat ediniz:

⚠ UYARI
Ölüm veya ağır yaralanma ile sonuçlanabilecek bir potansiyel tehlikeyi belirtir.

⚠ DİKKAT
Çok hafif veya hafif yaralanma ile sonuçlanabilecek bir potansiyel tehlikeyi belirtir.

ⓘ AÇIKLAMA
Aracınızda ya da üründe hasarla sonuçlanabilecek bir potansiyel tehlikeyi belirtir.

ⓘ ***NOT:***
Bakımı kolaylaştıran ve kullanım talimatlarının daha kolay anlaşılmasını sağlayan özel bilgilere işaret eder.

SL POMEMBNO

⚠ OPOZORILO / ⚠ POZOR / OPOMBA:

Preberite ta priročnik in pozorno sledite navodilom v njem.
Za poudarjanje posebnih informacij imajo simbol ⚠ in besede OPOZORILO, POZOR in OPOMBA poseben pomen.
Bodite še posebej pozorni na sporočila, ki so poudarjena s temi signalnimi besedami:

⚠ OPOZORILO
Označuje možno nevarnost, ki lahko povzroči smrt ali resne poškodbe.

⚠ POZOR
Označuje možno nevarnost, ki lahko povzroči blage ali zmerne poškodbe.

ⓘ OPOMBA
Označuje možno nevarnost, ki lahko povzroči škodo na vozilu ali opremi.

ⓘ ***OPOMBA:***
Označuje posebne informacije, ki omogočajo lažje vzdrževanje ali razjasnjujejo navodila.

PT IMPORTANTE

⚠ AVISO / ⚠ CUIDADO / INFORMAÇÃO:

Leia este manual e siga atentamente as instruções nele contidas. Para destacar as informações especiais, o símbolo ⚠ e as palavras AVISO, CUIDADO e INFORMAÇÃO têm significados especiais.
Tome especial atenção às mensagens evidenciadas por estas palavras de advertência:

⚠ AVISO
Indica um perigo potencial que pode resultar na morte ou lesão grave.

⚠ CUIDADO
Indica um perigo potencial que pode resultar numa lesão ligeira ou moderada.

ⓘ INFORMAÇÃO
Indica um perigo potencial que pode resultar em danos no veículo ou nos equipamentos.

ⓘ ***NOTA:***
Indica uma informação especial para facilitar a manutenção ou tornar as instruções mais claras.

RU ВАЖНОЕ ЗАМЕЧАНИЕ

⚠ ПРЕДОСТЕРЕЖЕНИЕ / ⚠ ПРЕДУПРЕЖДЕНИЕ / УВЕДОМЛЕНИЕ:

Пожалуйста, внимательно ознакомьтесь с данным руководством, и точно выполняйте представленные в нем инструкции. В целях акцентирования внимания на специальной информации, символ ⚠ и слова ПРЕДОСТЕРЕЖЕНИЕ, ПРЕДУПРЕЖДЕНИЕ и УВЕДОМЛЕНИЕ имеют особые значения.
Необходимо уделять особое внимание сообщениям, выделяемым с использованием этих сигнальных слов:

⚠ ПРЕДОСТЕРЕЖЕНИЕ
Указывает на потенциальную опасность, результатом которой могут быть причинение смерти или серьезных увечий.

⚠ ПРЕДУПРЕЖДЕНИЕ
Указывает на потенциальную опасность, результатом которой могут быть травмы малой или средней тяжести.

ⓘ *УВЕДОМЛЕНИЕ:*
Указывает на потенциальную опасность, результатом которой могут быть повреждения автомобиля или оборудования.

ⓘ ***ПРИМЕЧАНИЕ:***
Указывает на специальную информацию, предназначенную для того, чтобы сделать техническое обслуживание более легким или инструкции более ясными.

GB

1. Check that the set contains all parts listed on the first page.
2. Check each part for any scratches or damage.
3. Place the vehicle on an even surface.
4. Remove the ignition key and store in a secure place.
5. Do not place any parts that have been removed or are still to be assembled directly onto the floor. Place a soft cloth down first in order to avoid scratches.
6. Take care not to damage the bodywork of the vehicle whilst attaching accessories.
7. Surfaces must be dry and free from dust and oil before applying adhesives.

D

1. Prüfen, ob der Satz alle auf der ersten Seite aufgeführten Teile enthält.
2. Jedes Teil auf Kratzer und Beschädigung überprüfen.
3. Das Fahrzeug auf ebenem Untergrund parken.
4. Den Zündschlüssel abziehen und an sicherer Stelle aufbewahren.
5. Abgenommene oder zu montierende Teile nicht einfach auf den Boden, sondern auf einen weichen Lappen legen, damit sie nicht verkratzt werden.
6. Darauf achten, dass die Fahrzeugkarosserie bei der Montage des Zubehörs nicht beschädigt wird.
7. Klebefläche muss trocken, staub- und fettfrei sein.

F

1. Vérifier que tous les composants indiqués sur la première page sont présents.
2. Contrôler chaque composant à la recherche de rayures ou autres dommages.
3. Stationner le véhicule sur une surface plane.
4. Retirer et placer la clef de contact dans un lieu sûr.
5. Ne pas placer les pièces retirées ou à monter à même le sol. Utiliser un chiffon doux pour ne pas qu'elles se rayent.
6. Veiller à ce que la carrosserie du véhicule ne soit pas endommagée lors du montage de l'équipement.
7. Les surfaces adhésives doivent être sèches, exemptes de poussière et de graisse.

I

1. Verificare che il set contenga tutti i pezzi riportati sulla prima pagina.
2. Verificare che ciascun elemento del set sia integro e privo di graffi.
3. Parcheggiare il veicolo su una superficie piana.
4. Rimuovere la chiave di accensione e custodirla in luogo sicuro.
5. Non posare direttamente a terra i pezzi smontati o da montare, ma deporli invece su un panno morbido, per evitare che vengano rigati.
6. Durante il montaggio degli accessori fare attenzione a non danneggiare la carrozzeria del veicolo.
7. La superficie di applicazione deve essere asciutta, senza tracce di polvere o grasso.

ES

1. Verificar que el juego contenga todas las piezas enlistadas en la primera página.
2. Verificar que ninguna de las piezas del juego presente rayones o daños.
3. Estacionar el vehículo sobre un terreno plano.
4. Extraer la llave de contacto y guardarla en un lugar seguro.
5. Para evitar rayones, colocar las piezas desmontadas, o que vaya a montar, sobre un paño suave y no directamente sobre el suelo.
6. Tener cuidado en no dañar la carrocería del vehículo durante el montaje del accesorio.
7. La superficie de pegado debe estar seca y libre de polvo y grasa.

GR

1. Ελέγξτε εάν το σετ περιλαμβάνει όλα τα ανταλλακτικά που αναγράφονται στην πρώτη σελίδα.
2. Ελέγξτε κάθε ανταλλακτικό του σετ ως προς τυχόν χαραγές και βλάβες.
3. Σταθμεύσατε το όχημα σε επίπεδο δάπεδο.
4. Βγάλτε το κλειδί του διακόπτη της μίζας και φυλάξτε το σε ασφαλή τοποθεσία.
5. Τα ανταλλακτικά που έχουν αφαιρεθεί ή που προορίζονται για συναρμολόγηση δεν θα πρέπει να τοποθετούνται απλά στο δάπεδο, αλλά επάνω σε ένα μαλακό πανί, για να μην υποστούν ρωγμές ή/και χαραγές.
6. Προσέξτε ώστε, κατά τη συναρμολόγηση των αξεσουάρ, το αμάξωμα του οχήματος να μην υποστεί βλάβη.
7. Η επιφάνεια συγκόλλησης πρέπει να είναι στεγνή, χωρίς σκόνες και λίπη.

HU

1. Ellenőrizze, hogy a készlet tartalmazza-e az első oldalon felsorolt összes alkatrészt.
2. Ellenőrizze a csomagban lévő összes alkatrész karcolásait és sérüléseit.
3. Állítsa a járművet sík talajra.
4. Húzza ki a slusszkulcsot és tárolja biztonságos helyen.
5. A leszerelt, vagy felszerelendő alkatrészeket ne egyszerűen a pad lóra, hanem egy puha kendőre helyezze le, így ezek nem karcolódnak össze.
6. Ügyeljen arra, hogy a tartozékok felszerelése során a jármű karosszériája ne sérüljön meg.
7. A ragasztási felületnek száraznak, por-, és zsírmentesnek kell lennie.

PL

1. Sprawdzić, czy zestaw zawiera wszystkie wymienione na pierwszej stronie części.
2. Każdą część skontrolować pod względem zarysowań i uszkodzeń.
3. Pojazd zaparkować na równym podłożu.
4. Wyjąć kluczyk zapłonowy i przechowywać go w bezpiecznym miejscu.
5. Zdjętych i czekających na zamontowanie części nie kłaść po prostu na ziemi, ale na miękkiej szmacie, tak aby nie uległy zarysowaniu.
6. Zwrócić uwagę na to, aby podczas montażu wyposażenia nie uszkodzić karoserii auta.
7. Powierzchnia sklejania musi być sucha i wolna od pyłów i smarów.

DK

1. Kontroller, om sættet indeholder alle dele, som er anført på første side.
2. Kontroller alle sættets dele for ridser og skader.
3. Parker køretøjet på et jævnt underlag.
4. Fjern tændingsnøglen, og opbevar den på et sikkert sted.
5. Dele, som er afmonteret eller skal monteres, må ikke lægges direkte jorden. Brug nogle klude som underlag, så delene ikke bliver ridset.
6. Vær opmærksom på, at køretøjets karosseri ikke bliver beskadiget under monteringen af ekstraudstyret.
7. Klæbeflader skal være tørre og støv- og fedtfri.

NL

1. Controleer of de set alle onderdelen bevat, die op de eerste blad zijde zijn genoemd.
2. Controleer elk onderdeel uit de set op krassen of beschadigingen.
3. Parkeer het voertuig op een vlakke ondergrond.
4. Verwijder de contactsleutel en bewaar deze op een veilige plek.
5. Leg gedemonteerde of nog te monteren onderdelen niet op de grond, maar op een zachte doek, zodat er geen krassen op kunnen komen.
6. Let erop dat de voertuigcarrosserie niet wordt beschadigd tijdens de montage van de accessoire.
7. Het lijmoppervlak moet droog, stof- en vetvrij zijn.

NO

1. Kontroller at settet inneholder alle delene som er oppført på den første siden.
2. Kontroller hver del i settet med tanke på skraper og andre skader.
3. Parker kjøretøyet på et plant og jevnt underlag.
4. Trekk ut tenningsnøkkelen og anbring den på et sikkert sted.
5. Ikke legg avmonterte deler eller deler som skal monteres direkte

på gulvet, men på en myk klut eller et håndkle, slik at de ikke skrapes opp.
6. Pass samtidig på at kjøretøykarosseriet ikke blir skadet ved montering av tilbehøret.
7. Klebeflatene må være rene, tørre og fettfrie.

CZ

1. Zkontrolujte, zda sada obsahuje všechny díly, uvedené na první straně.
2. Zkontrolujte každý díl v sadě, zda není poškrábaný nebo poškozený.
3. Zaparkujte vozidlo na rovném podkladu.
4. Vytáhněte klíč ze zapalování a uchovávejte ho na bezpečném místě.
5. Odmontované díly nebo díly určené k montáži nepokládejte na podlahu, ale na měkký hadřík, aby nedošlo k poškrábání.
6. Dbejte na to, aby při montáži nedošlo k poškození karosérie vozidla.
7. Plocha lepení musí být suchá, zbavená prachu a tuku.

FI

1. Varmista, että sarjassa on kaikki ensimmäisellä sivulla mainitut osat.
2. Tarkista, että sarjan jokainen osa on naarmuton ja vahingoittumaton.
3. Pysäköi ajoneuvo tasaiselle alustalle.
4. Irrota avain virtalukosta ja laita se turvalliseen paikkaan.
5. Älä laske irrotettuja tai asennettavia osia maahan, vaan pehmeälle kankaalle, jotta ne eivät naarmuunnu.
6. Varo vahingoittamasta ajoneuvon koria lisävarustetta asentaessasi.
7. Liimapintojen täytyy olla kuivat, pölyttömät ja rasvattomat.

UA

1. Перевірте наявність всіх елементів комплекту відповідно до переліку на першій сторінці.
2. Перевірте кожен елемент комплекту на відсутність подряпин і ушкоджень.
3. Встановіть транспортний засіб на рівному місці.
4. Вийміть ключ запалювання та покладіть його в надійне місце.
5. Заборонено класти демонтовані частини та елементи, що будуть встановлюватись, на тверду поверхню. Щоб запобігти появі подряпин кладіть їх на м'яку тканину.
6. Слідкуйте, щоб під час встановлення елементів не пошкодити кузов транспортного засобу.
7. Поверхня для наклеювання повинна бути сухою, очищеною від пилу та мастила.

SK

1. Skontrolujte, či súprava obsahuje všetky diely, ktoré sú uvedené na prvej strane.
2. Skontrolujte každý diel v súprave, či nie je poškrabaný a poškodený.
3. Vozidlo zaparkujte na rovnom podklade.
4. Vytiahnite kľúčik zapaľovania a uschovajte ho na bezpečnom mieste.
5. Demontované diely alebo diely, ktoré chcete namontovať, neukladajte priamo na podlahu, ale na mäkkú handru, aby sa nepoškrabali.
6. Dávajte pozor na to, aby sa pri montáži príslušenstva nepoškodila karoséria vozidla.
7. Lepená plocha musí byť čistá, bez prachu a mastnoty.

SE

1. Kontrollera att satsen innehåller alla delar som finns upptagna på första sidan.
2. Kontrollera alla delar i satsen med avseende på repor och skador.
3. Parkera fordonet på jämnt underlag.
4. Dra ur tändningsnyckeln och förvara den på säkert ställe.
5. Lägg inte delar som demonterats eller som ska monteras direkt på marken, utan på en mjuk trasa, så att de inte repas.
6. Var uppmärksam på att inte skada fordonskarossen vid montering av tillbehör.
7. Klisterytor måste vara torra och damm- och fettfria.

RO

1. Se va verifica dacă setul contine toate piesele mentionate pe prima pagină.
2. Se va verifica fiecare piesă din set să nu fie zgâriată și/sau avariată.
3. Se va parca vehiculul pe o suprafată plană.
4. Se va scoate cheia din contact și se va păstra într-un loc sigur.
5. Piesele demontate sau care urmează să fie montate nu se vor pune direct pe sol,ci pe o cârpă moale pentru a evita zgârierea lor.
6. Se va da atentie evitării avarierii caroseriei vehiculului la montajul accesoriilor.
7. Suprafata de contact pentru lipire trebuie să fie uscată, degresată și desprăfuită.

HR

1. Provjerite sadrži li komplet sve dijelove navedene na prvoj stranici.
2. Pregledajte svaki dio u kompletu da biste utvrdili ima li ogrebotina i oštećenja.
3. Parkirajte vozilo na ravnu površinu.
4. Izvadite ključ za paljenje i pohranite ga na sigurno mjesto.
5. Dijelove koje ste skinuli ili koje trebate montirati nemojte samo staviti na pod, već ih položite na mekanu krpu da se ne bi oštetili.
6. Pripazite da prilikom montiranja dodatne opreme ne oštetite karose riju vozila.
7. Ljepljiva površina mora biti suha i na njoj ne smije biti prašine ni masnoća.

TR

1. Setin ilk sayfada belirtilen parçaların tümünü içerip içermediğini kontrol edin.
2. Setteki her parçayı çizik ve hasar açısından kontrol edin.
3. Aracı düz bir zemin üzerine park edin.
4. Kontak anahtarını çıkarıp güvenli bir yerde muhafaza edin.
5. Çizilmemeleri için, çıkartılan ya da monte edilecek parçaları doğrudan yere değil, yumuşak bir bezin üzerine koyun.
6. Aksesuarların montajı sırasında araç gövdesinin zarar görmemesine dikkat edin.
7. Yapıştırılacak yüzey kuru, ayrıca tozdan ve yağdan arınmış olmalıdır.

SL

1. Preverite, ali komplet vsebuje vse dele, navedene na prvi strani.
2. Pri vsakem delu iz kompleta preverite, ali ima praske in ali je poškodovan.
3. Vozilo parkirajte na ravni podlagi.
4. Izvlecite vžigalni ključ ter ga shranite na varnem mestu.
5. Dele, ki ste jih vzeli z vozila ali jih boste nanj namestili, ne postavljajte neposredno na tla, temveč na mehko krpo, da se ne opraskajo.
6. Pazite, da karoserije vozila pri montaži opreme ne poškodujete.
7. Lepilna površina mora biti suha, neprašna in nemastna.

PT

1. Verificar se o conjunto contém todas as peças apresentadas na primeira página.
2. Verificar cada peça do conjunto quanto a riscos e danos.
3. Estacionar o veículo numa superfície nivelada.
4. Retirar a chave de ignição e guardá-la num local seguro.
5. Não pousar as peças removidas ou a montar diretamente no chão, mas sim sobre um pano macio, para que não fiquem riscadas.
6. Assegurar que a carroçaria do veículo não é danificada na montagem dos acessórios.
7. A superfície de colagem deve estar seca e isenta de pó e gordura.

RU

1. Убедитесь, что набор содержит все детали, перечисленные на первой странице.
2. Каждая штука в наборе подлежит проверке на предмет повреждений или царапин.
3. Автомобиль следует парковать на ровной поверхности.
4. Снять замок зажигания и хранить его в надежном месте.
5. Сломанные или подлежащие монтировке части положить на мягкую поверхность,чтобы избежать их повреждения или царапин.
6. Оснащение кузова не должно быть повреждено при монтировании принадлежностей.
7. Клейкая поверхность должна быть сухой, без пыли и жира.

GB

⚠ CAUTION

SAFETY INSTRUCTIONS

Drive carefully, especially with a full load!
So that the suitcase fastening does not abrade, please check regularly that the screws on the mounting bracket are well screwed in and that the joint is locked.
In order not to impair the tightness of the suitcase, the cover may not press against the contents when closing the suitcase.

D

⚠ ACHTUNG

SICHERHEITSHINWEISE

Vorsichtig fahren, vor allem bei voller Beladung!
Damit die Kofferbefestigung nicht verschleißt, kontrollieren Sie bitte regelmäßig, dass die Schrauben des Haltebügels gut angeschraubt sind, und dass das Gelenk blockiert ist.
Um die Dichtigkeit des Koffers nicht zu beeinträchtigen, darf der Deckel beim Verschließen des Koffers nicht gegen den Inhalt drücken.

F

⚠ ATTENTION

CONSIGNES DE SÉCURITÉ

Conduire prudemment, notamment en cas de chargement maximal !
Afin d'éviter l'usure de la fixation de la valise, veuillez effectuer régulièrement les contrôles suivants:
> vérifiez si les vis de l'étrier de fixation sont bien serrées
> vérifiez si l'articulation est bloquée
Pour ne pas entraver l'étanchéité de la valise, le couvercle ne doit pas comprimer la contenue lorsque la valise est fermée.

I

⚠ ATTENZIONE

ISTRUZIONI DI SICUREZZA

Guidare con cautela, in particolare in caso di pieno carico!
Per evitare che il fissaggio del bauletto non si logori, si consiglia di controllare regolarmente:
> che le viti del ferro di tenuta siano sempre ben fissate
> che lo snodo sia sempre bloccato
Per non influire sulla tenuta del bauletto, il coperchio non deve fare pressione sul contenuto del bauletto durante la chiusura.

ES

⚠ ATENCIÓN

AVISOS DE SEGURIDAD

Conduzca con precaución, sobre todo en caso de carga completa!
Para que la fijación de la maleta no se desgaste compruebe regularmente:
> que los tornillos del estribo de sujeción estén bien apretados;
> que la junta está bloqueada.
Para no disminuir la hermeticidad de la maleta, no debe presionar la tapa contra el contenido al cerrar la maleta.

GR

⚠ ΠΡΟΣΟΧΗ

ΟΔΗΓΙΕΣ ΑΣΦΑΛΕΙΑΣ

Να οδηγείτε προσεκτικά, κυρίως υπό πλήρες φορτίο!
Προκειμένου να μη φθαρεί το σύστημα στερέωσης της βαλίτσας, παρακαλούμε να ελέγχετε τακτικά, εάν οι βίδες του δακτυλίου στερέωσης έχουν βιδωθεί καλά και η άρθρωση έχει μπλοκαριστεί.
Προκειμένου να μην επηρεαστεί η στεγανότητα της βαλίτσας, το καπάκι κατά το κλείσιμο της βαλίτσας δε θα πρέπει να πιέζεται προς το περιεχόμενο.

HU

⚠ ÉRTESÍTÉS

BIZTONSÁGI FELHÍVÁSOK

Óvatosan hajtson, különösen teli rakománnyal!
Annak érdekében, hogy a kofferrögzítés ne záródjon le, rendszeresen ellenőrizze, hogy a tartókengyel csavarjai megfelelően rá vannak-e szorítva, ill. hogy a csukló blokkolt-e.
Annak érdekében, hogy a koffer tömítettsége ne legyen korlátozott, a fedelet a koffer lezárásakor ne nyomja annak tartalma ellen.

PL

⚠ PRZESTROGA

ŚRODKI OSTROŻNOŚCI

Zachować ostrożność podczas ciągnięcia walizki, szczególnie w przypadku jej pełnego załadowania!
Aby zapobiec zużywaniu się umocnień walizki, należy regularnie sprawdzać, czy śruby mocujące uchwyt są odpowiednio dokręcone, a przegub zablokowany.
Aby nie spowodować rozszczelnienia, pokrywa walizki nie powinna naciskać na jej zawartość.

DK

⚠ GIV AGT

SIKKERHEDSINSTRUKTIONER

Kør forsigtigt især med fuldt læs!
For at kuffertfastgørelsen ikke bliver slidt, bedes du kontrollere regelmæssigt, at håndtagets skruer er skruet godt fast, og at leddet er blokeret.
For ikke at forringe kuffertens tæthed, må låget ikke trykke mod indholdet, når kufferten er lukket.

NL

⚠ LET OP

VEILIGHEIDSINSTRUCTIES

Voorzichtig rijden, vooral wanneer volgeladen!
Om te voorkomen dat de kofferbevestiging slijt, gelieve regelmatig te controleren of de schroeven van de houdbeugel goed vastgeschroefd zijn en het gewricht geblokkeerd is.
Om de dichtheid van de koffer niet in het gedrang te brengen, mag het deksel tijdens het sluiten van de koffer niet tegen de inhoud drukken.

NO

⚠ OBS

SIKKERHETSINSTRUKSJONER

Kjør forsiktig, spesielt med full last. Unngå slitasje på boksholderen, sjekk jevnlig at skruene på festebraketten er skrudd godt til og at leddet er låst. For ikke å påvirke tettheten av boksen må bokslokket ikke trykke mot innholdet når du lukker boksen.

CZ

⚠ UPOZORNĚNÍ

BEZPEČNOSTNÍ POKYNY

Jeďte opatrně, především při plném naložení!
Aby se upevnění kufru neopotřebovalo, kontrolujte pravidelně, zda jsou šrouby držáku dobře zašroubovány a zda je kloub zablokovaný.
Aby nebyla negativně ovlivněna těsnost kufru, nesmí víko při zavření kufru tlačit na obsah.

FI

⚠ HUOMIO

TURVALLISUUSOHJE

Aja varovasti, varsinkin täydellä kuormalla!
Jotta laukun kiinnitys ei kuluisi, tarkista säännöllisesti, että lukitusalvan ruuvit ovat tiukasti paikoillaan ja että lenkki on estetty.
Jotta laukun tiiveys ei heikkenesi, kantta ei saa pakottaa sisältöä vasten suljettaessa.

UA

⚠ ОБЕРЕЖНО

ІНСТРУКЦІЇ З БЕЗПЕКИ

Їхати обережно, особливо при повному завантаженні!
Для того щоб кріплення валізи не зачинялося, регулярно пересвідчуйтесь, що болти підтримуючої скоби добре загвинчено, а шарнір - заблоковано. Щоб не порушити герметичності валізи, при її зачиненні кришка не повинна тиснути на вміст валізи.

SK

⚠ UPOZORNENIE

BEZPEČNOSTNÉ POKYNY

Jazdite opatrne, hlavne pri plnom naložení!
Aby sa upevnenie kufru neopotrebovalo, kontrolujte pravidelne, či sú skrutky držiaku dobre zaskrutkované a či je kĺb zablokovaný.
Aby nebola negatívne ovplyvnená tesnosť kufru, nesmie veko pri zatvorení kufru tlačiť na obsah.

SE

⚠ VAR FÖRSIKTIG

SÄKERHETSANVISNINGAR

Kör försiktigt, i synnerhet vid full last!
Kontrollera med jämna mellanrum att fästbygelns skruvar är korrekt iskruvade och att länkkopplingen är blockerad så att lådans fäste inte slits.
För att förhindra att lådans täthet påverkas får locket inte pressa mot innehållet vid stängning av lådan.

RO

⚠ AVERTISMENT

INSTRUCȚIUNI PRIVIND SIGURANȚA

Conduceți mașina cu atenție, mai ales atunci când este încărcată la capacitatea maximă! Pentru ca sistemul de fixare a containerului să nu se deterioreze prin uzură, vă rugăm să verificați periodic că șuruburile jugului de fixare sunt bine înșurubate și că articulația este blocată. Pentru ca etanșeitatea containerului să nu fie afectată, capacul nu trebuie să preseze conținutul containerului atunci când acesta este închis.

HR

⚠ OPREZ

SIGURNOSNE NAPOMENE

Vozite oprezno, osobito pri punom opterećenju!
Kako se pričvršćenje kovčega ne bi istrošilo, redovito provjeravajte jesu li vijci pričvrsnog drška dobro pritegnuti i je li blokiran zglob.
Kako ne biste utjecali na zabrtvljenost kovčega, poklopac prilikom zatvaranja kovčega ne smije pritiskati o sadržaj kovčega.

TR

⚠ DİKKAT

GÜVENLİK BİLGİLERİ

Özellikle tam yüklüyken dikkatli sürün!
Valiz sabitlemesinin aşınmaması için, tutucu demire ait cıvatların iyi vidalanmış olduğunu ve mafsalın bloke olduğunu düzenli olarak kontrol edin.
Valizin sızdırmazlığını bozmamak için valiz kapatılırken valizin kapağı, içindeki eşyalara karşı basmamalıdır.

SL

⚠ POZOR

VARNOSTNI NAPOTKI

Vozite previdno, še posebej pri polni obremenitvi!
Da se element za pritrjevanje kovčka ne obrabi, redno preverite ali so vijaki pritrdilnega stremena dobro priviti in da je zglob blokiran.
Da ne bi prišlo do okrnjenja tesnosti kovčka, pokrov kovčka ob zapiranju ne sme pritiskati na vsebino.

PT

⚠ CUIDADO

INSTRUÇÕES DE SEGURANÇA
Conduzir cuidadosamente, especialmente com a carga máxima!
Verifique regularmente se os parafusos do estribo de fixação estão bem aparafusados e a articulação está bloqueada para que a fixação da mala não fique desgastada.
Para não prejudicar a estanqueidade da mala, a porta não deve ser pressionada contra o conteúdo durante o fecho da mala.

RU

⚠ ПРЕДУПРЕЖДЕНИЕ

ИНСТРУКЦИИ ПО БЕЗОПАСНОСТИ

Ехать осторожно, особенно при полной загрузке!
Для того чтобы крепеж чемодана не изнашивался, пожалуйста, регулярно удостоверяйтесь в том, что болты поддерживающей скобы хорошо завинчены, а шарнир - заблокирован.
Чтобы не нарушить герметичность чемодана, крышка при его закрытии не должна давить на содержимое чемодана.

1

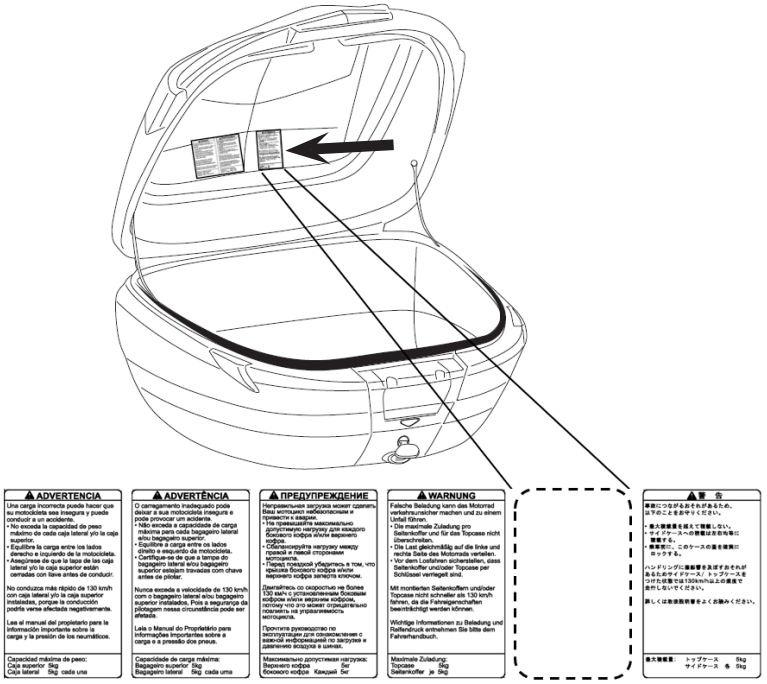
ADVERTENCIA
Una carga incorrecta puede hacer que su motocicleta sea insegura y pueda conducir a un accidente.
• No exceda la capacidad de peso máximo de cada caja lateral y/o la caja superior.
• Equilibre la carga entre los lados derecho e izquierdo de la motocicleta.
• Asegúrese de que la tapa de las caja lateral y/o la caja superior están cerradas con llave antes de conducir.
No conduzca más rápido de 130 km/h con caja lateral y/o la caja superior instaladas, porque la conducción podría verse afectada negativamente.
Lea el manual del propietario para la información importante sobre la carga y la presión de los neumáticos.
Capacidad máxima de peso:
Caja superior 5kg
Caja lateral 5kg cada una
ADVERTÊNCIA
O carregamento inadequado pode deixar a sua motocicleta insegura e pode provocar um acidente.
• Não exceda a capacidade de carga máxima para cada bagageiro lateral e/ou bagageiro superior.
• Equilibre a carga entre os lados direito e esquerdo da motocicleta.
• Certifique-se de que a tampa do bagageiro lateral e/ou bagageiro superior estejam travadas com chave antes de pilotar.
Nunca exceda a velocidade de 130 km/h com o bagageiro lateral e/ou bagageiro superior instalados. Pois a segurança da pilotagem nessa circunstância pode ser afetada.
Leia o Manual do Proprietário para informações importantes sobre a carga e a pressão dos pneus.
Capacidade de carga máxima:
Bagageiro superior 5kg
Bagageiro lateral 5kg cada uma
ПРЕДУПРЕЖДЕНИЕ
Неправильная загрузка может сделать Ваш мотоцикл небезопасным и привести к аварии.
• Не превышайте максимально допустимую нагрузку для каждого бокового кофра и/или верхнего кофра.
• Сбалансируйте нагрузку между правой и левой сторонами мотоцикла.
• Перед поездкой убедитесь в том, что крышка бокового кофра и/или верхнего кофра запертa ключом.
Двигайтесь со скоростью не более 130 км/ч с установленным боковым кофром и/или верхним кофром, потому что это может отрицательно повлиять на управляемость мотоцикла.
Прочтите руководство по эксплуатации для ознакомления с важной информацией по загрузке и давлению воздуха в шинах.
Максимально допустимая нагрузка:
Верхнего кофра 5кг
Бокового кофра Каждый 5кг
WARNUNG
Falsche Beladung kann das Motorrad verkehrsunsicher machen und zu einem Unfall führen.
• Die maximale Zuladung pro Seitenkoffer und für das Topcase nicht überschreiten.
• Die Last gleichmäßig auf die linke und rechte Seite des Motorrads verteilen.
• Vor dem Losfahren sicherstellen, dass Seitenkoffer und/oder Topcase per Schlüssel verriegelt sind.
Mit montierten Seitenkoffern und/oder Topcase nicht schneller als 130 km/h fahren, da die Fahreigenschaften beeinträchtigt werden können.
Wichtige Informationen zu Beladung und Reifendruck entnehmen Sie bitte dem Fahrerhandbuch.
Maximale Zuladung:
Topcase 5kg
Seitenkoffer je 5kg
警告
車両につながるおそれがあるため、以下のことをおやりください。
・最大積載量を超えて積載しない。
・サイドケースへの積載は左右均等に積載する。
・車両前に、このケースの蓋を確実にロックする。
ハンドリングに重要な表示がすれがあるためサイドケース/トップケースをつけた状態では130km/h以上の速度で走行しないでください。
詳しくは取扱説明書をよくお読みください。
最大積載量: トップケース 5kg
サイドケース 各 5kg

2

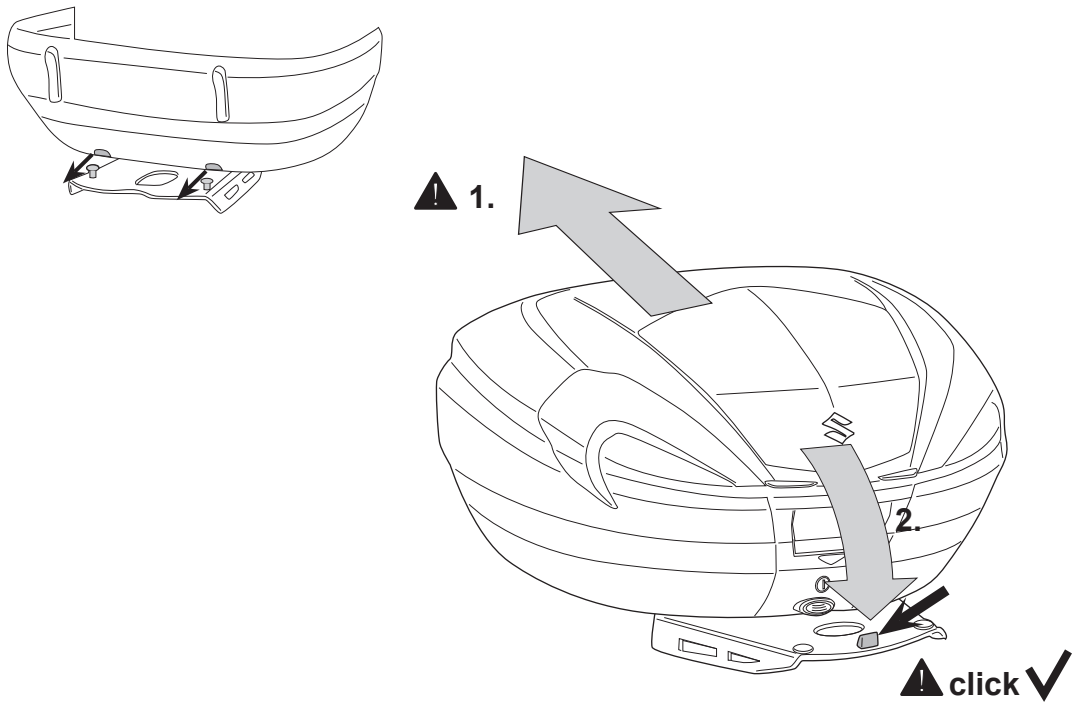
1.
2.
click

3a

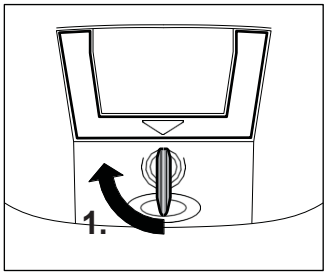

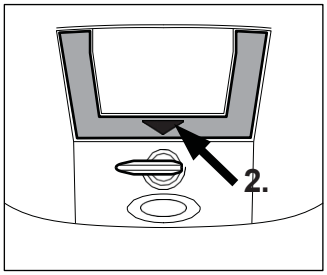

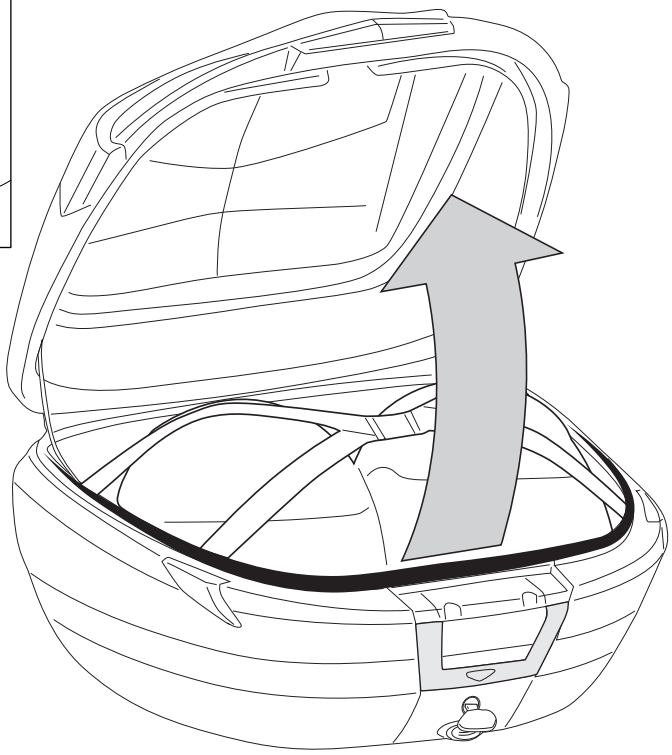

3b

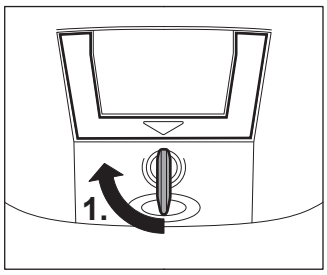

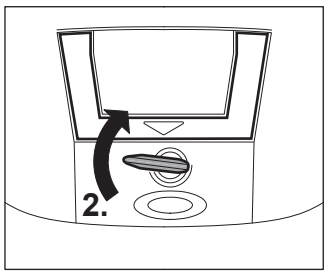

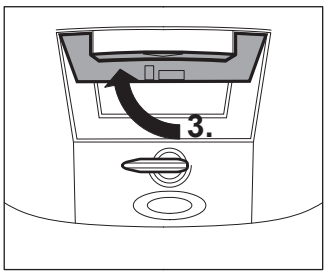

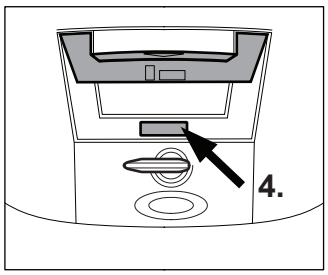

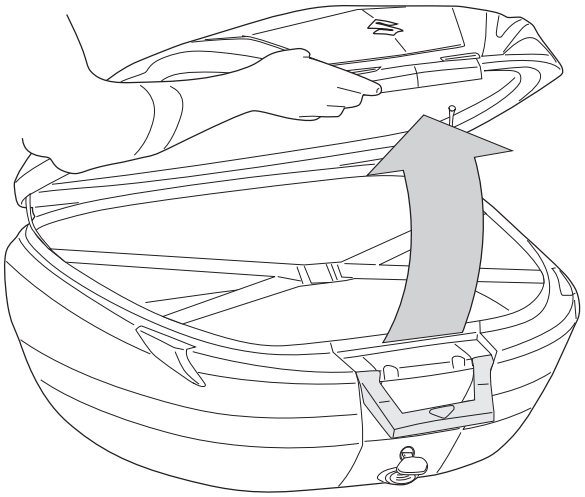

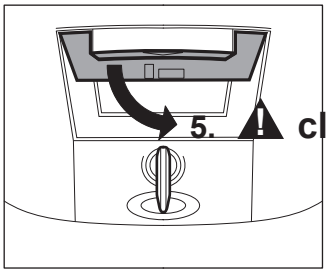

3c

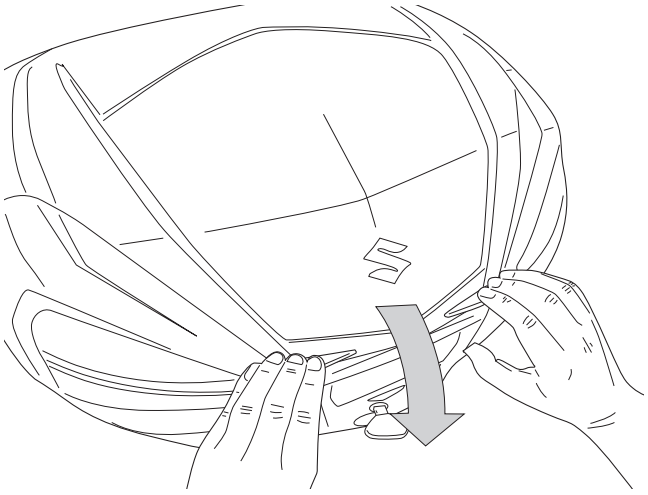

4

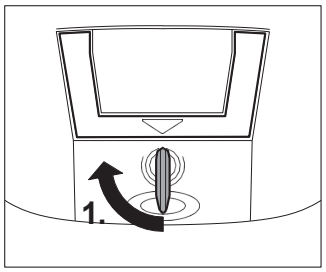

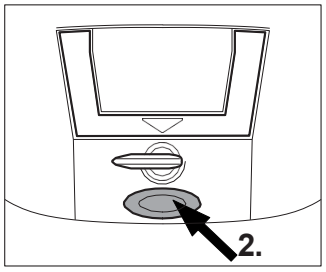

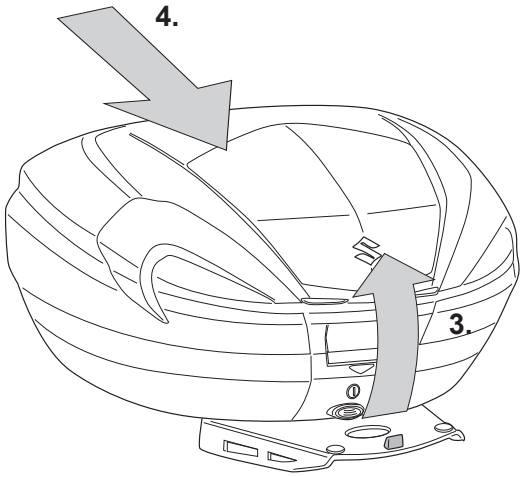

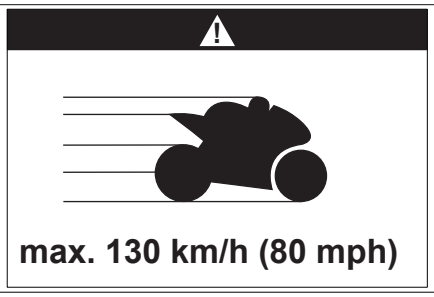

max. 130 km/h (80 mph)

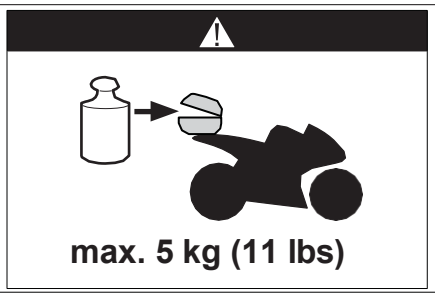
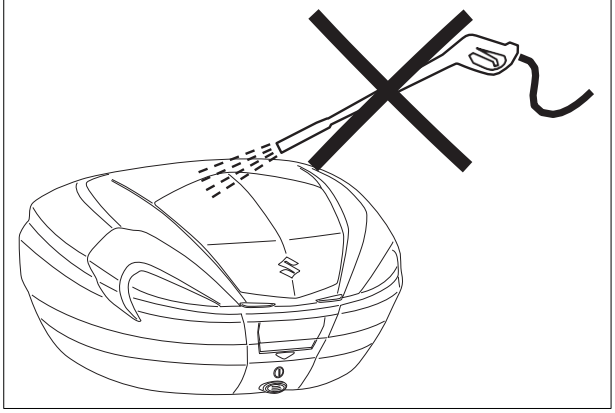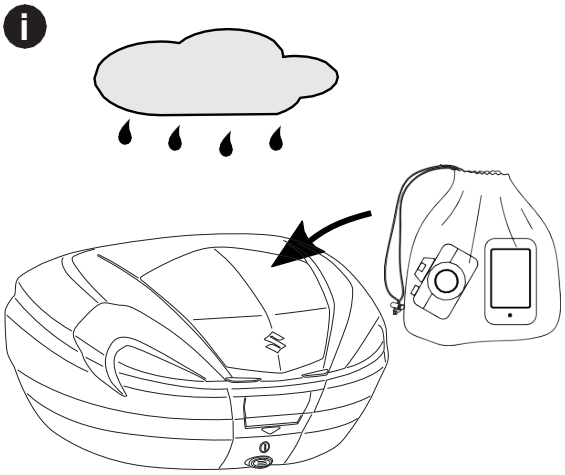
max. 5 kg (11 lbs)