SUZUKI®

INSTALLATION INSTRUCTIONS

Description: **BRAKE PEDAL HEIGHT ADJUSTER** Part Number : 43100-2581*

Applications: DL800DE M3- Installation Time : 0.1 Hours

Contents

Ref.	Description	QTY
①	Brake Pedal	1
②	Brake Pedal Holder	1
③	Installation Instructions	1

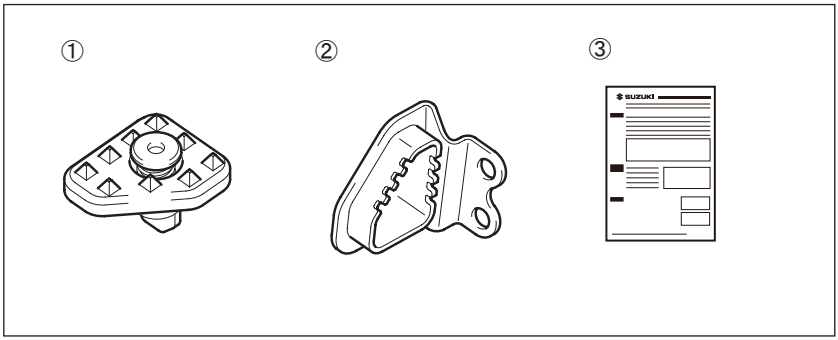

Tools Required

Ref.	Description
(1)	Hexagon socket (6 mm)
(2)	Extension
(3)	Ratchet handle
(4)	Torque wrench

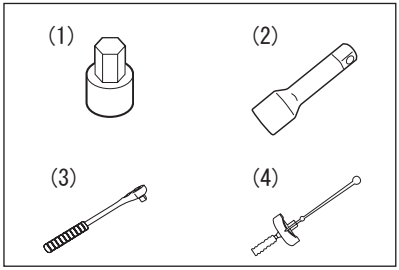

SUZUKI®

Important

⚠ WARNING / ⚠ CAUTION / ⓘ *NOTICE* / ⓘ *NOTE*

Please read this manual and follow its instructions carefully. To emphasize special information, the symbol ⚠ and the words **WARNING, CAUTION, *NOTICE*** and *NOTE* have special meanings. Pay particular attention to messages highlighted by these signal words:

⚠ WARNING
Indicates a potential hazard that could result in death or serious injury.

⚠ CAUTION
Indicates a potential hazard that could result in minor or moderate injury.

NOTICE
Indicates a potential hazard that could result in vehicle or equipment damage. ⇨ ⓘ

NOTE
Indicates special information to make maintenance easier or instructions clearer. ⇨ ⓘ

Precautions for Installation

1. Check that the kit includes all the parts listed on the first page.
2. Check each part in the kit for scratches or any form of damage.
3. Park the vehicle on a level ground.
4. Remove the ignition key from the switch and store it in a safe place.
5. Disconnect the negative (–) cable from the battery.
6. Protect any items removed or to be installed from scratches by placing them on a soft cloth first before putting them on the ground.
7. Use care not to cause any damage to the body of the vehicle during installation of the accessory.

ⓘ
Be sure to refer to the DL800DE service manual, when removing or installing STD parts. *** STD parts = Component parts of SUZUKI motorcycle**

SUZUKI®

Installation

1. Install the Brake Pedal ① to the brake pedal of the motorcycle as shown.

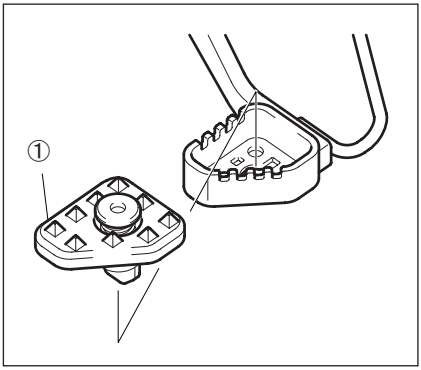

2. Remove the bolts of the spring adjuster and install the Brake Pedal Holder ② to the RH pillion rider footrest bracket by using removed bolts as shown.

Bolt : 23 N·m
(2.3 kgf-m, 17.0 lbf-ft)

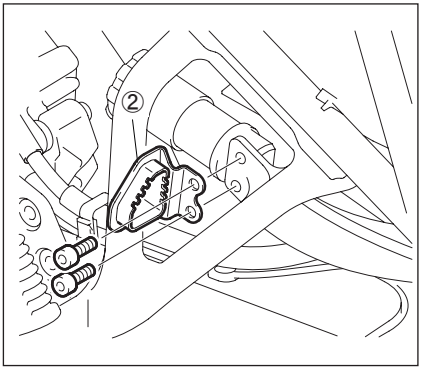

Handling precautions

As the Brake Pedal can be removed without using a tool, remove it from the motorcycle when it isn't used.

SUZUKI®

INSTRUCTIONS DE MONTAGE

Description: **MÉCANISME DE RÉGLAGE DE LA HAUTEUR DE LA PÉDALE DE FREIN**

Code : 43100-2581*

Modèle: DL800DE M3-

Temps d'installation : 0,1 Hours

Contenu

Réf.	Description	Qte
①	Pédale de frein	1
②	Support de pédale de frein	1
③	Instructions de montage	1

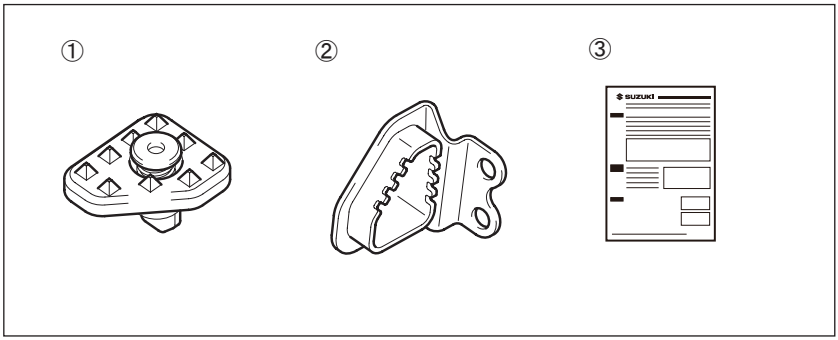

Outils nécessaires

Réf.	Description
(1)	Douille hexagonale (6 mm)
(2)	Prolongateur
(3)	Clé à cliquet
(4)	Clé dynamométrique

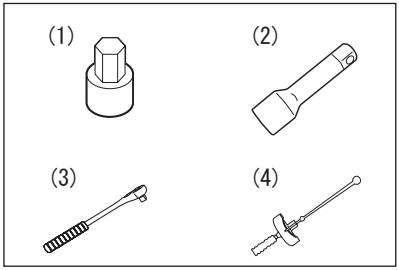

SUZUKI®

Important

⚠ AVERTISSEMENT / ⚠ ATTENTION / *AVIS* / *NOTE*

Lire attentivement ce manuel et se conformer soigneusement aux instructions données. Pour souligner des informations spéciales, on utilise le symbole ⚠ et les mots **AVERTISSEMENT**, **ATTENTION**, ***AVIS*** et *NOTE*. Lire avec soin les messages précédés par ces mots:

⚠ AVERTISSEMENT
Indique un danger potentiel pouvant résulter en blessures graves ou mortelles.

⚠ ATTENTION
Indique un danger potentiel pouvant résulter en blessures légères ou modérées.

AVIS
Indique un danger potentiel pouvant résulter en détérioration du véhicule ou des équipements. ⇨ ⓘ

NOTE
Signale des informations spéciales pour faciliter l'entretien ou clarifier des instructions importantes. ⇨ ⓘ

Précautions à l'installation

1. Vérifier que le kit inclut toutes les pièces énumérées en première page.
2. Vérifier que les pièces du kit ne sont pas rayées ou détériorées d'une manière quelconque.
3. Garer le véhicule sur une surface plane.
4. Enlever la clé de contact du contacteur et la ranger dans un endroit sûr.
5. Débrancher le câble négatif (–) de la batterie.
6. Protéger des rayures toutes les pièces déposées ou à installer en les plaçant sur un chiffon plutôt qu'à même le sol.
7. Éviter d'endommager le véhicule pendant l'installation de l'accessoire.

ⓘ
Reportez-vous au manuel d'entretien de la DL800DE lors de la dépose ou de l'installation de pièces STD. *** Pièces STD = Composants de ma moto SUZUKI**

SUZUKI®

Installation

1. Installez la pédale de frein ① sur la pédale de frein de la moto, comme illustré.

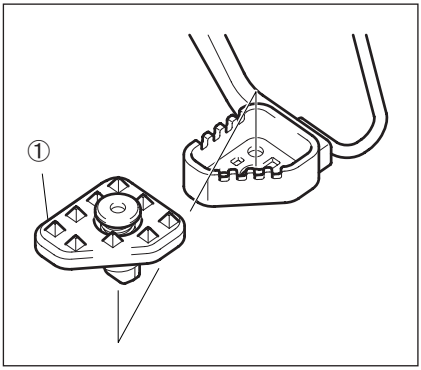

2. Retirez les boulons de l'ajusteur de ressort et installez le support de pédale de frein ② sur le support de repose-pied du second passager droit à l'aide des boulons retirés comme illustré.

Boulon : 23 N·m (2,3 kgf-m)

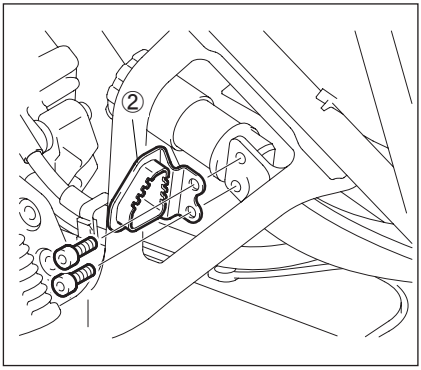

Précautions de manipulation

Du fait que la pédale de frein peut être retirée sans outil, retirez-la de la moto lorsqu'elle n'est pas utilisée.

SUZUKI®

MONTAGEANLEITUNG

Beschreibung: **BREMSPEDAL-HÖHENEINSTELLUNG** Teil-Nr. : 43100-2581*

Verwendungen: DL800DE M3- Montagezeit : 0,1 Hours

Inhalt

Nr.	Beschreibung	Stck
①	Bremspedal	1
②	Bremspedalhalterung	1
③	Montageanleitung	1

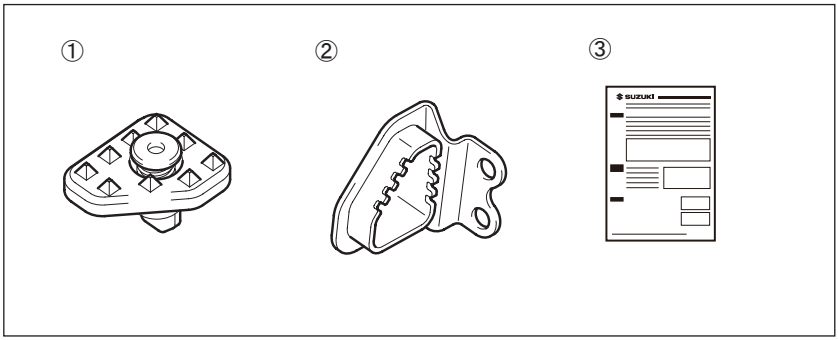

Notwendige Werkzeuge

Nr.	Beschreibung
(1)	Steckschlüsseleinsatz mit Sechskant (6 mm)
(2)	Verlängerung
(3)	Ratschengriff
(4)	Drehmomentschlüssel

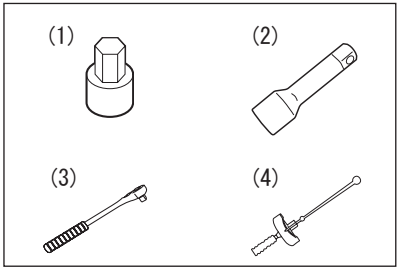

SUZUKI®

Wichtig

WARNUNG / **VORSICHT** / ***HINWEIS*** / *ANMERKUNG*

Lesen Sie bitte dieses Handbuch und befolgen Sie die darin enthaltenen Anweisungen genau. Das Symbol ⚠ und die Schlüsselwörter **WARNUNG, VORSICHT, *HINWEIS*** sowie *ANMERKUNG* werden zur Betonung spezieller Informationen verwendet. Beachten Sie insbesondere Informationen, die durch die folgenden Schlüsselwörter gekennzeichnet sind:

⚠ WARNUNG
Weist auf eine mögliche Gefahr hin, die tödlich ausgehen oder schwere Verletzungen verursachen kann.

⚠ VORSICHT
Weist auf eine mögliche Gefahr hin, die leichte bis mittelschwere Verletzungen verursachen kann.

HINWEIS
Weist auf eine mögliche Gefahr hin, die zu Fahrzeug- und Ausrü- stungsschäden führen kann. ⇨ ⓘ

ANMERKUNG
Kennzeichnet Informationen, die Wartungsarbeiten erleichtern bzw. Anweisungen verdeutlichen sollen. ⇨ ⓘ

Wichtige hinweise zur montage

1. Prüfen, ob der Satz alle auf der ersten Seite aufgeführten Teile enthält.
2. Jedes Teil im Satz auf Kratzer und Beschädigung überprüfen.
3. Das Fahrzeug auf ebenem Untergrund parken.
4. Den Zündschlüssel abziehen und an sicherer Stelle aufbewahren.
5. Das Minuskabel (–) von der Batterie abklemmen.
6. Abgenommene oder zu montierende Teile nicht einfach auf den Boden, sondern auf einen weichen Lappen legen, damit sie nicht verkratzt werden.
7. Darauf achten, dass die Fahrzeugkarosserie bei der Montage des Zubehörs nicht beschädigt wird.

ⓘ
Siehe die Wartungsanleitung des DL800DE, wenn Sie STD- Teile aus- oder einbauen. *** STD-Teile = Bauteile des SUZUKI-Motorrads**

SUZUKI®

Montage

1. Bringen Sie das Bremspedal ① wie abgebildet am Bremspedal des Motorrads an.

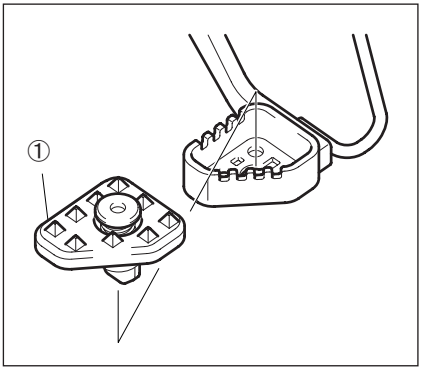

2. Entfernen Sie die Schrauben des Federeinstellers und bringen Sie die Bremspedalhalterung ② wie abgebildet mit den entfernten Schrauben an der rechten Soziusfußrastenhalterung an.

Schraube : 23 N·m (2,3 kgf-m)

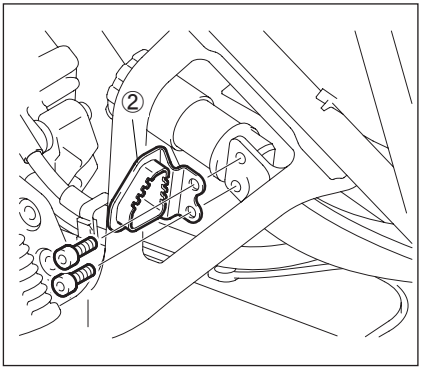

Vorsichtsmaßnahmen zur Verwendung

Da das Bremspedal ohne Werkzeug abgenommen werden kann, nehmen Sie es vom Motorrad ab, wenn es nicht benutzt wird.

SUZUKI®

ISTRUZIONI PER L'INSTALLAZIONE

Descrizione: **REGOLATORE ALTEZZA PEDALE DEL FRENO** Codice : 43100-2581*

Applicazione: DL800DE M3- Tempo di montaggio : 0,1 Hours

Contenuto

Rif.	Descrizione	Q.ta
①	Pedale del freno	1
②	Supporto pedale freno	1
③	Istruzioni per l'installazione	1

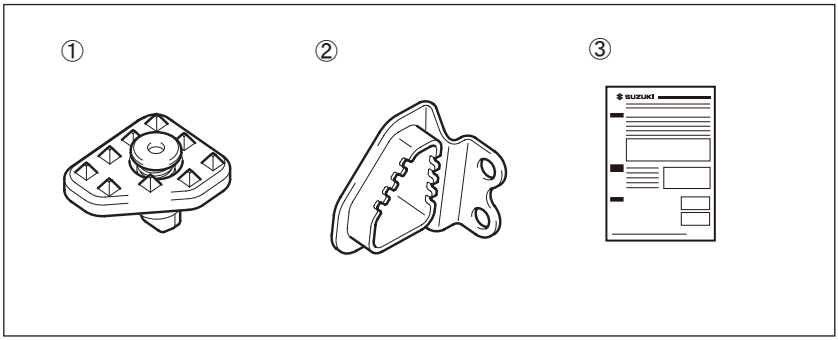

Attrezzi necessari

Rif.	Descrizione
(1)	Chiave esagonale (6 mm)
(2)	Estensione
(3)	Chiave a cricchetto
(4)	Chiave torsiometrica

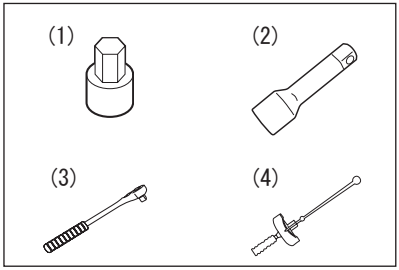

SUZUKI®

Importante

⚠ ATTENZIONE / ⚠ AVVERTENZA / *AVVISO* / *NOTA*

Leggere questo manuale e seguire con attenzione le sue istruzioni. Il simbolo ⚠ e le parole **ATTENZIONE, AVVERTENZA, *AVVISO*** e *NOTA* enfatizzano la presenza di informazioni importanti. Fare attenzione particolare ai messaggi evidenziati da queste parole:

⚠ ATTENZIONE
Indica un pericolo che può portare alla morte o ferimenti gravi.

⚠ AVVERTENZA
Indica un pericolo che può portare a ferimenti lievi o moderati.

AVVISO
Indica un pericolo che può provocare danni al veicolo o ad altre attrezzature. ⇨ ⓘ

NOTA
Indica informazioni speciali per rendere più facile la manutenzione oppure per chiarire le istruzioni date. ⇨ ⓘ

Precauzioni per l'installazione

1. Controllare che il kit contenga tutte le parti elencate nella prima pagina.
2. Controllare che nessuna parte del kit abbia graffi o danni.
3. Parcheggiare il veicolo in un punto in piano.
4. Rimuovere la chiave di accensione dall'interruttore e conservarla in un luogo sicuro.
5. Scollegare il cavo negativo (–) dalla batteria.
6. Proteggere da graffi ogni elemento rimosso o da installare mettendolo su di un panno soffice steso a terra.
7. Fare attenzione a non danneggiare la scocca del veicolo durante l'installazione dell'accessorio.

ⓘ
Durante la rimozione o l'installazione delle parti STD, fare riferimento al manuale di manutenzione DL800DE. *** Parti STD = Componenti della motocicletta SUZUKI**

SUZUKI®

Installa-zione

1. Installare il pedale del freno ① sul pedale del freno della motocicletta come indicato in figura.

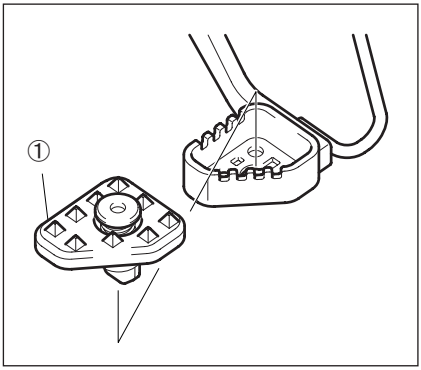

2. Remove the bolts of the spring adjuster and install the Brake Pedal Holder ② to the RH pillion rider footrest bracket by using removed bolts as shown.

2. Rimuovere i bulloni del regolatore molla e installare il supporto pedale freno ② sulla staffa pedana passeggero DX utilizzando i bulloni rimossi come indicato in figura.

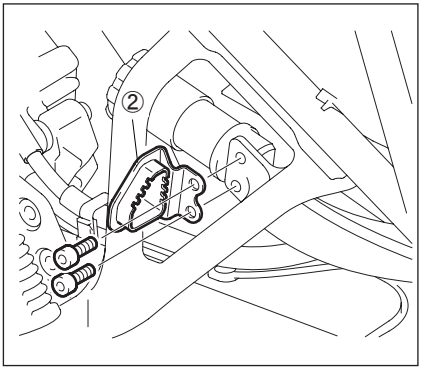

Bullone : 23 N·m (2,3 kgf-m)

Precauzioni per l'uso

Poiché il pedale del freno può essere rimosso senza usare un attrezzo, rimuoverlo dalla motocicletta quando non è in uso.

SUZUKI®

INSTRUCCIONES PARA EL MONTAJE

Descripción: **REGULADOR DE ALTURA DEL PEDAL DE FRENO**

N°de código : 43100-2581*

Aplicación: DL800DE M3-

Tiempo de instalación : 0,1 Hours

Contenido

Ref.	Descripción	Cant.
①	Pedal de freno	1
②	Soporte del pedal de freno	1
③	Instrucciones para el montaje	1

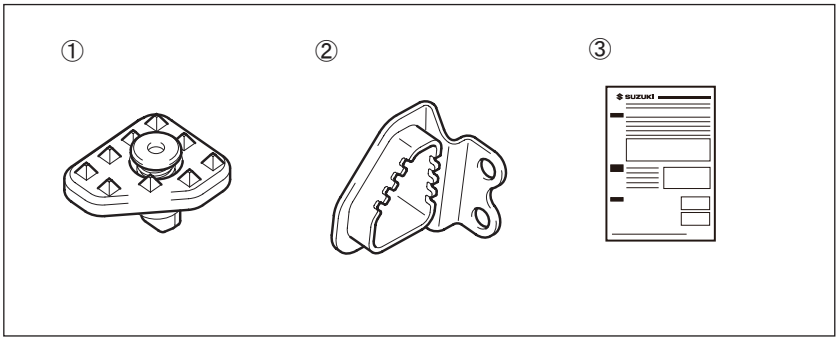

Herramientas necesarias

Ref.	Descripción
(1)	Vaso hexagonal (6 mm)
(2)	Extensión
(3)	Mango de trinquete
(4)	Llave dinamométrica

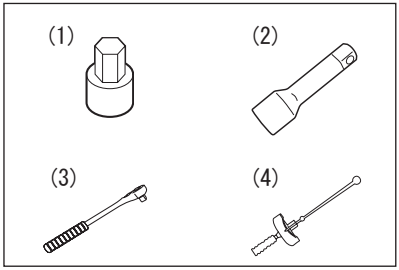

SUZUKI®

Importante

⚠ ADVERTENCIA / ⚠ ATENCIÓN / *AVISO* / *NOTA*

Lea este manual y siga sus instrucciones cuidadosamente. Para realzar la información especial, el símbolo ⚠ y las palabras **ADVERTENCIA**, **ATENCIÓN**, ***AVISO*** y *NOTA* tienen un significado especial. Ponga mucha atención a los mensajes resaltados por estas palabras:

⚠ ADVERTENCIA
Indica un posible peligro que podría causar la muerte o lesiones graves.

⚠ ATENCIÓN
Indica un posible peligro que podría causar lesiones menores o moderadas.

AVISO
Indica un posible peligro que podría causar daños en el vehículo o el equipo. ⇨ ⓘ

NOTA
Indica información especial para que el mantenimiento resulte más fácil o las instrucciones más claras. ⇨ ⓘ

Precauciones para la instalación

1. Compruebe que el juego incluya todas las piezas enumeradas en la primera página.
2. Compruebe cada pieza del juego para asegurarse de que no esté rayada ni dañada.
3. Estacione el vehículo en un terreno nivelado.
4. Retire la llave de contacto y guárdela en un lugar seguro.
5. Desconecte el cable negativo (–) de la batería.
6. Proteja cada pieza que haya quitado o que vaya a instalar para que no se raye colocándola primero sobre un paño blando antes de ponerla en el suelo.
7. Tenga cuidado para no causar ningún daño a la carrocería del vehí-culo durante la instalación de un accesorio.

ⓘ
Consulte el manual de servicio de la DL800DE cuando retire o instale piezas STD. *** Piezas STD = componentes de la motocicleta SUZUKI**

SUZUKI®

Instalación

1. Instale el pedal de freno ① en el pedal de freno de la motocicleta, tal y como se muestra.

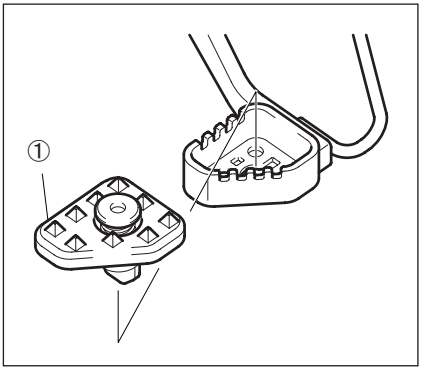

2. Retire los pernos del regulador de muelle e instale el soporte del pedal de freno ② en el soporte del estribo del acompañante derecho utilizando los pernos extraídos, tal y como se muestra.

Perno : 23 N·m (2,3 kgf-m)

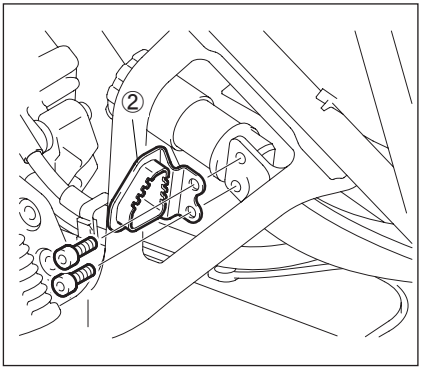

Precauciones durante el manejo

Puesto que el pedal de freno se puede quitar sin utilizar una herramienta, retírelo de la motocicleta cuando no se utilice.

SUZUKI®

［取付作業者様 / お客様用］ 取付 / 取扱説明書

品名： 踏面ハイトアジャスタ付ブレーキペダル 品番： 43100-2581*

適合機種： DL800DE M3- 取付時間： 0.1 H

スズキ純正用品をお買いあげいただきありがとうございます。

本書は用品の取付け方法及び取扱の方法を説明しています。取付けの前に必ずお読みいただき、正しく取り付けてください。取付後、本書を必ずお客様にお渡ししてください。

構成部品

No	品名	数量
①	ブレーキペダル	1
②	ブレーキペダルホルダ	1
③	取付け / 取扱説明書（本書）	1

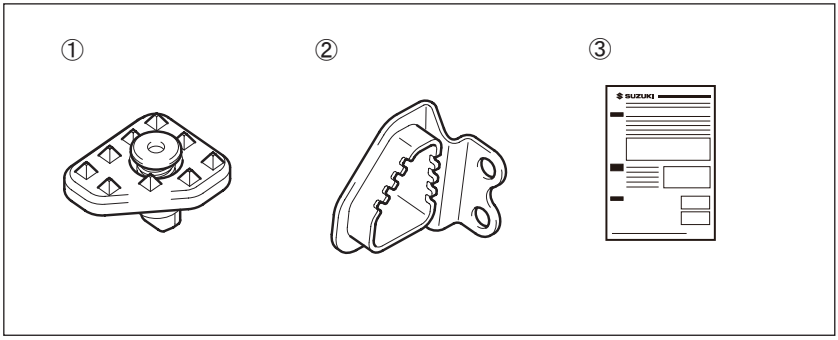

必要工具

No	必要工具
(1)	ヘキサゴンソケット（6 mm）
(2)	エクステンション
(3)	ラチェットハンドル
(4)	トルクレンチ

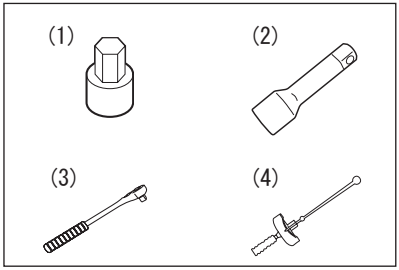

SUZUKI®

注意書きについて

本書の中で使用されている記号 ⚠ 警告、⚠ 注意、*注記*、*アドバイス* については、とくにしっかりお読みください。

⚠ 警告
取扱いを誤った場合、死亡または重大な傷害を生じる可能性がある危害の程度を示しています。

⚠ 注意
取扱いを誤った場合、傷害を負う可能性がある危害の程度を示しています。

注記
取扱いを誤った場合、物的損害の発生する危害の程度を示しています。⇨ ⓘ

アドバイス
お車のために守っていただきたいこと、知っておくと便利なことを示しています。⇨ ⓘ

取り付けに際しての注意事項

⚠ 警告

- お客様ご自身で取付ける場合は、ご自身の知識・技量の範囲で行ってください。難しいことはスズキ販売店にご相談ください。
- 平坦な足場のしっかりした場所で、サイドスタンドを立ててください。
- エンジン回転中および停止後しばらくの間は、マフラ、エンジンなどが熱くなっています。このとき触れるとやけどを負うおそれがあります。
- 取付けを行うときは火気を近づけないでください。

ⓘ

- *取付けはエンジンを停止し、キーを抜いた状態で行ってください。*
- *バッテリ⊖端子をバッテリから外してください。*
- *適切な工具を使用してください。*
- *本書に記載の取付位置以外の場所、または取付方法以外の方法で取付けた場合は、取付作業者の責任となります。*
- *適用機種以外には使用しないでください。適用機種以外に取付けられたものについては取付作業者の責任となります。*

SUZUKI®

取付方法

1. ブレーキペダル①を車両ブレーキペダルに取り付けます。

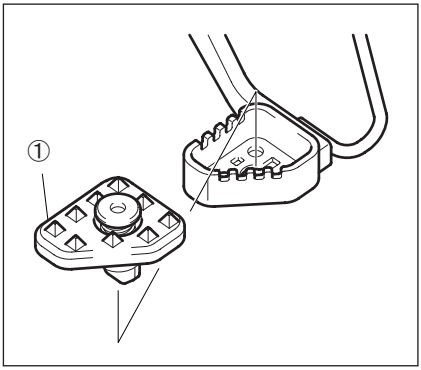

2. スプリングアジャスタボルトを外し、外したボルトでブレーキペダルホルダ②をピリオンフットレストブラケットに共締めします。

ボルト：23 N·m
(2.3 kgf-m)

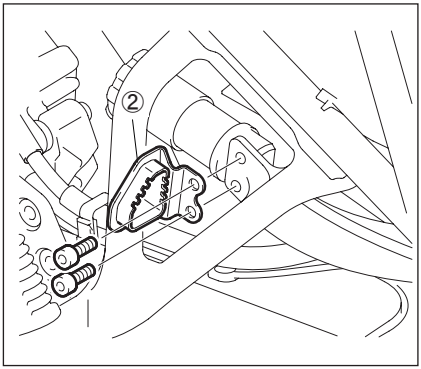

取扱い上の注意事項

本製品は工具不要で脱着が可能なため、使用時以外はバイクから取り外してください。