SUZUKI

# INSTALLATION INSTRUCTIONS

Description : **REAR AXLE SLIDER** Part Number : 64700-3781*

Applications : DR-Z400S/SM M5- Installation Time : 0.2 H

**Contents**

| Ref. | Description | QTY |
|---|---|---|
| ① | Rear Axle Slider (R) | 1 |
| ② | Rear Axle Slider (L) | 1 |
| ③ | Expander | 1 |
| ④ | Expander Spacer | 1 |
| ⑤ | Spacer | 1 |
| ⑥ | Bolt (M5x40) | 1 |
| ⑦ | Bolt (M5x65) | 1 |
| ⑧ | Nut | 1 |
| ⑨ | Axle Slider Nut | 1 |
| ⑩ | Washer | 4 |
| ⑪ | QR Code Sheet | 1 |

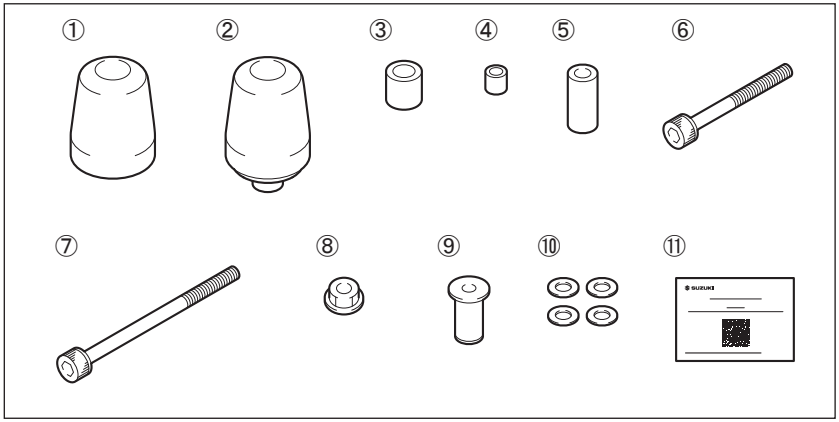

**Tools Required**

| Ref. | Description |
|---|---|
| (1) | Hexagon socket (4 mm) |
| (2) | Ratchet handle |
| (3) | Torque wrench |

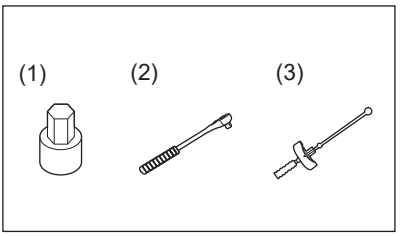

SUZUKI

**Important**

**⚠ WARNING / ⚠ CAUTION / ⓘ NOTICE /** ⓘ NOTE

Please read this manual and follow its instructions carefully. To emphasize special information, the symbol ⚠ and the words **WARNING, CAUTION, NOTICE** and NOTE have special meanings. Pay particular attention to messages highlighted by these signal words:

| **⚠ WARNING** |
| --- |
| **Indicates a potential hazard that could result in death or serious injury.** |

| **⚠ CAUTION** |
| --- |
| **Indicates a potential hazard that could result in minor or moderate injury.** |

| ***NOTICE*** |
| --- |
| **Indicates a potential hazard that could result in vehicle or equipment damage.** ⇨ ⓘ |

| *NOTE* |
| --- |
| *Indicates special information to make maintenance easier or instructions clearer.* ⇨ ⓘ |

**Precautions for Installation**

1. Check that the kit includes all the parts listed on the first page.
2. Check each part in the kit for scratches or any form of damage.
3. Park the vehicle on a level ground.
4. Remove the ignition key from the switch and store it in a safe place.
5. Disconnect the negative (–) cable from the battery.
6. Protect any items removed or to be installed from scratches by placing them on a soft cloth first before putting them on the ground.
7. Use care not to cause any damage to the body of the vehicle during installation of the accessory.

SUZUKI

**Installation** **Installation of the Rear Axle Slider**

*Shape of the Rear Axle Slider (R) ① and Rear Axle Slider (L) ② is different. Make sure to check the shape of each slider before installation.*

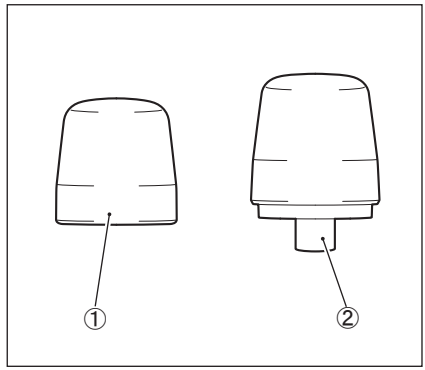


1. Temporarily assemble the Rear Axle Slider (R) ① by using the Bolt ⑥, the Axle Slider Nut ⑨ and the Washer ⑩.

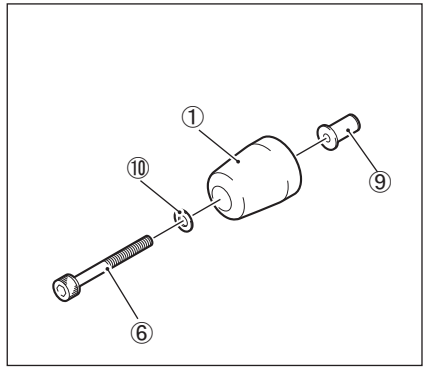


2. Install the Rear Axle Slider (R) ① to the motorcycle.

3. Tightnen the Bolt (M5x40) ⑥.

   **Bolt (M5x40) ⑥ : 0.6 N·m (0.06 kgf-m, 0.44 lbf-ft)**

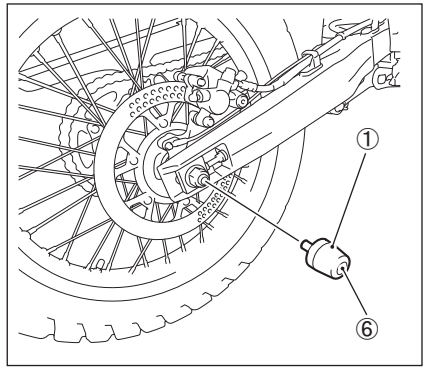

4. Insert the Expander Spacer ④ into the Expander ③.

5. Temporarily assemble the Rear Axle Slider (L) ② by using the Bolt (M5x65) ⑦, the Spacer ⑤, the Expander ③, the Nut ⑧ and the Washers ⑩.

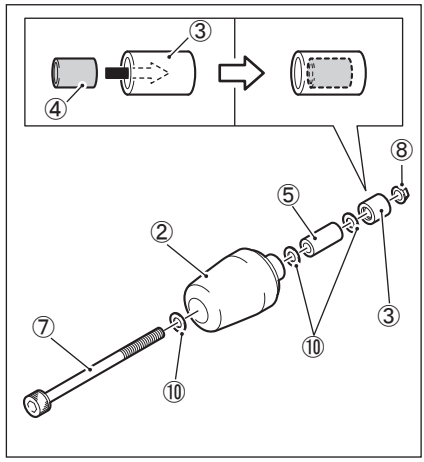


6. Install the Rear Axle Slider (L) ② to the motorcycle.

7. Tighten the Bolt (M5x65) ⑦.

   **Bolt (M5x65) ⑦ : 0.6 N·m (0.06 kgf-m, 0.44 lbf-ft)**

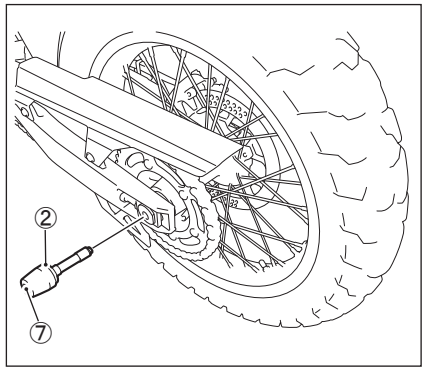


**Handling precautions**

**⚠ WARNING**

**It is possible that bolt loosens by vibration. If bolt comes off, the axle slider could fall.**

- **Regularly, check the tightening torque of bolts.**
- **Before riding, make sure that there isn't looseness of bolts and rattling of the axle sliders.**

SUZUKI

# INSTRUCTIONS DE MONTAGE

Description : **GLISSIÈRE D'ESSIEU ARRIÈRE** Code : 64700-3781*

Modèle : DR-Z400S/SM M5- Temps d'installation : 0,2 H

**Contenu**

| Réf. | Description | Qte |
|---|---|---|
| ① | Glissière d'essieu arrière (D) | 1 |
| ② | Glissière d'essieu arrière (G) | 1 |
| ③ | Extenseur | 1 |
| ④ | Entretoise d'extension | 1 |
| ⑤ | Entretoise | 1 |
| ⑥ | Boulon (M5x40) | 1 |
| ⑦ | Boulon (M5x65) | 1 |
| ⑧ | Écrou | 1 |
| ⑨ | Ecrou de glissière d'essieu | 1 |
| ⑩ | Rondelle | 4 |
| ⑪ | Fiche de code QR | 1 |

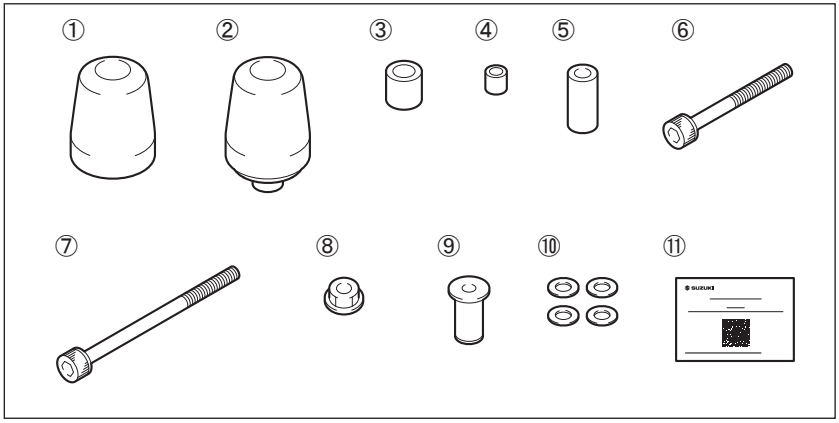

**Outils nécessaires**

| Réf. | Description |
|---|---|
| (1) | Douille hexagonale (4 mm) |
| (2) | Clé à cliquet |
| (3) | Clé dynamométrique |

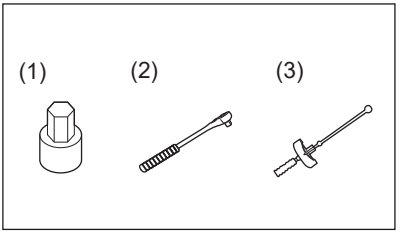

SUZUKI®

**Important**

**⚠ AVERTISSEMENT / ⚠ ATTENTION / *AVIS* / *NOTE***

Lire attentivement ce manuel et se conformer soigneusement aux instructions données. Pour souligner des informations spéciales, on utilise le symbole ⚠ et les mots **AVERTISSEMENT**, **ATTENTION**, ***AVIS*** et *NOTE*. Lire avec soin les messages précédés par ces mots:

| **⚠ AVERTISSEMENT** |
|---|
| **Indique un danger potentiel pouvant résulter en blessures graves ou mortelles.** |

| **⚠ ATTENTION** |
|---|
| **Indique un danger potentiel pouvant résulter en blessures légères ou modérées.** |

| ***AVIS*** |
|---|
| **Indique un danger potentiel pouvant résulter en détérioration du véhicule ou des équipements. ⇨ ⓘ** |

| *NOTE* |
|---|
| *Signale des informations spéciales pour faciliter l'entretien ou clarifier des instructions importantes. ⇨ ⓘ* |

**Précautions à l'installation**

1. Vérifier que le kit inclut toutes les pièces énumérées en première page.
2. Vérifier que les pièces du kit ne sont pas rayées ou détériorées d'une manière quelconque.
3. Garer le véhicule sur une surface plane.
4. Enlever la clé de contact du contacteur et la ranger dans un endroit sûr.
5. Débrancher le câble négatif (–) de la batterie.
6. Protéger des rayures toutes les pièces déposées ou à installer en les plaçant sur un chiffon plutôt qu'à même le sol.
7. Éviter d'endommager le véhicule pendant l'installation de l'accessoire.

SUZUKI

**Installation** **Installation de la glissière d'essieu arrière**

*La forme de la glissière d'essieu arrière (D) ① et de la glissière d'essieu arrière (G) ② sont différentes. Assurez-vous de vérifier la forme de chaque glissière avant l'installation.*

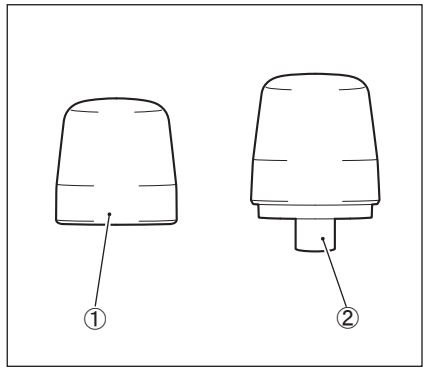


1. Assemblez provisoirement la glissière d'essieu arrière (D) ① en utilisant le boulon ⑥, l'écrou de glissière d'essieu ⑨ et la rondelle ⑩.

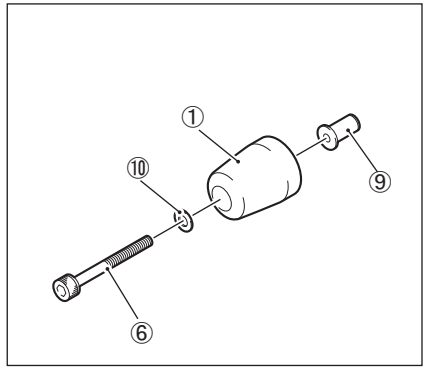


2. Installez la glissière d'essieu arrière (D) ① sur la moto.

3. Serrez le boulon (M5x40) ⑥.

   **Boulon (M5x40) ⑥ : 0,6 N·m (0,06 kgf-m)**

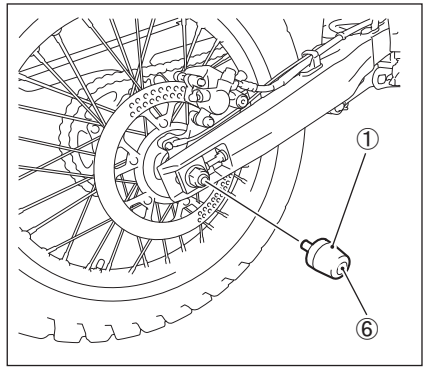

4. Insérez l'entretoise d'extension ④ dans l'extenseur ③.

5. Assemblez provisoirement la glissière d'essieu arrière (G) ② en utilisant le boulon (M5x65) ⑦, l'entretoise ⑤, l'extenseur ③, l'écrou ⑧ et les rondelles ⑩.

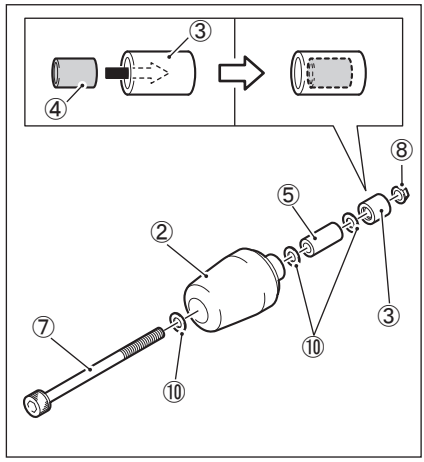


6. Installez la glissière d'essieu arrière (G) ② sur la moto.

7. Serrez le boulon (M5x65) ⑦.

   **Boulon (M5x65) ⑦ : 0,6 N·m (0,06 kgf-m)**

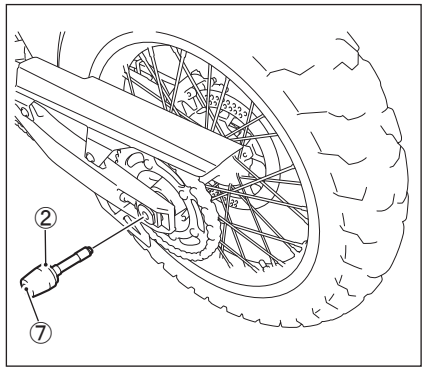


**Précautions de manipulation**

**⚠ AVERTISSEMENT**

**Il est possible que le boulon se desserre sous l'effet de la vibration. Si le boulon se détache, la glissière d'essieu pourrait tomber.**

- **Vérifiez régulièrement le couple de serrage des boulons.**
- **Avant de conduire, assurez-vous que les boulons ne sont pas desserrés et que les glissières d'essieu ne vibrent pas.**

SUZUKI

# MONTAGEANLEITUNG

Beschreibung : **HINTERACHSSCHIEBER** Teil-Nr. : 64700-3781*

Verwendungen : DR-Z400S/SM M5- Montagezeit : 0,2 H

**Inhalt**

| Nr. | Beschreibung | Stck |
|---|---|---|
| ① | Hinterachsschieber (R) | 1 |
| ② | Hinterachsschieber (L) | 1 |
| ③ | Expander | 1 |
| ④ | Abstandshalter für Expander | 1 |
| ⑤ | Abstandshalter | 1 |
| ⑥ | Schraube (M5x40) | 1 |
| ⑦ | Schraube (M5x65) | 1 |
| ⑧ | Mutter | 1 |
| ⑨ | Achsschiebermutter | 1 |
| ⑩ | Unterlegscheibe | 4 |
| ⑪ | QR-Code-Blatt | 1 |

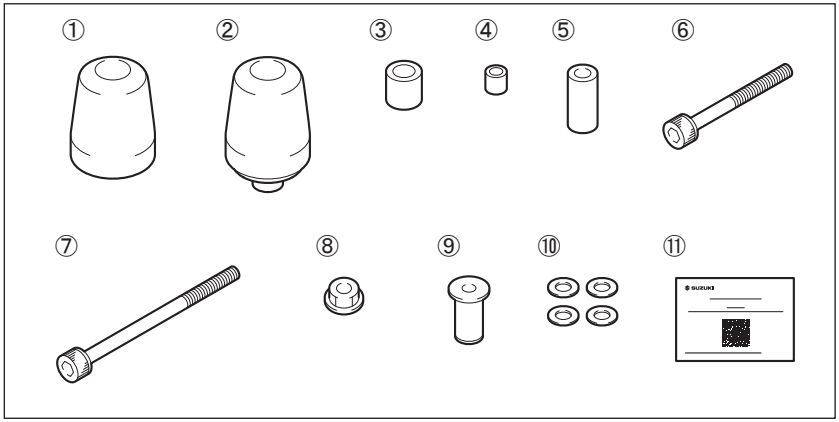

**Notwendige Werkzeuge**

| Nr. | Beschreibung |
|---|---|
| (1) | Steckschlüsseleinsatz mit Sechskant (4 mm) |
| (2) | Ratschengriff |
| (3) | Drehmomentschlüssel |

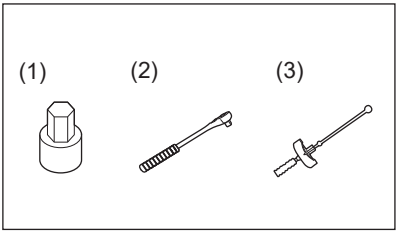

SUZUKI

**Wichtig**

**⚠ WARNUNG / ⚠ VORSICHT / *HINWEIS* /** *ANMERKUNG*

Lesen Sie bitte dieses Handbuch und befolgen Sie die darin enthaltenen Anweisungen genau. Das Symbol ⚠ und die Schlüsselwörter **WARNUNG, VORSICHT, *HINWEIS*** sowie *ANMERKUNG* werden zur Betonung spezieller Informationen verwendet. Beachten Sie insbesondere Informationen, die durch die folgenden Schlüsselwörter gekennzeichnet sind:

| ⚠ WARNUNG |
|---|
| **Weist auf eine mögliche Gefahr hin, die tödlich ausgehen oder schwere Verletzungen verursachen kann.** |

| ⚠ VORSICHT |
|---|
| **Weist auf eine mögliche Gefahr hin, die leichte bis mittelschwere Verletzungen verursachen kann.** |

| *HINWEIS* |
|---|
| **Weist auf eine mögliche Gefahr hin, die zu Fahrzeug- und Ausrü- stungsschäden führen kann. ⇨ ⓘ** |

| *ANMERKUNG* |
|---|
| *Kennzeichnet Informationen, die Wartungsarbeiten erleichtern bzw. Anweisungen verdeutlichen sollen. ⇨ ⓘ* |

**Wichtige hinweise zur montage**

1. Prüfen, ob der Satz alle auf der ersten Seite aufgeführten Teile enthält.
2. Jedes Teil im Satz auf Kratzer und Beschädigung überprüfen.
3. Das Fahrzeug auf ebenem Untergrund parken.
4. Den Zündschlüssel abziehen und an sicherer Stelle aufbewahren.
5. Das Minuskabel (–) von der Batterie abklemmen.
6. Abgenommene oder zu montierende Teile nicht einfach auf den Boden, sondern auf einen weichen Lappen legen, damit sie nicht verkratzt werden.
7. Darauf achten, dass die Fahrzeugkarosserie bei der Montage des Zubehörs nicht beschädigt wird.

SUZUKI

**Montage** **Einbau des Hinterachsschiebers**

*Die Form des Hinterachsschiebers (R) ① und des Hinterachsschiebers (L) ② ist unterschiedlich. Achten Sie vor dem Einbau auf die Form des jeweiligen Schiebers.*

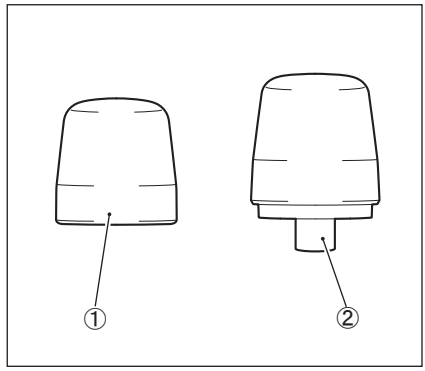


1. Den Hinterachsschieber (R) ① provisorisch mit der Schraube ⑥, der Achsschiebermutter ⑨ und der Unterlegscheibe ⑩ montieren.

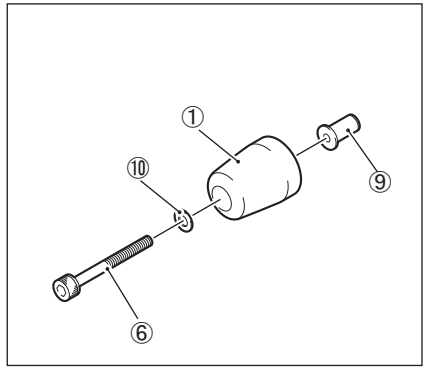


2. Den Hinterachsschieber (R) ① am Motorrad montieren.

3. Die Schraube (M5x40) ⑥ festziehen.

   **Schraube (M5x40) ⑥ : 0,6 N·m (0,06 kgf-m)**

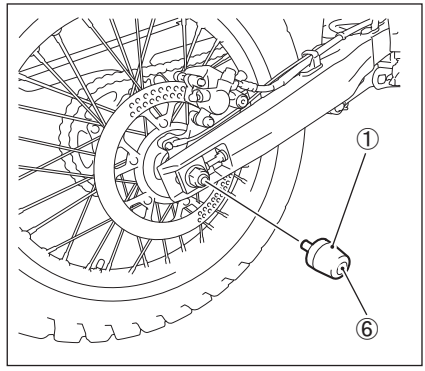

4. Setzen Sie den Expander-Abstandshalter ④ in die Expander ③ ein.

5. Den Hinterachsschieber (L) ② provisorisch mit der Schraube (M5x65) ⑦, dem Abstandshalter ⑤, dem Expander ③, der Mutter ⑧ und den Unterlegscheiben ⑩ montieren.

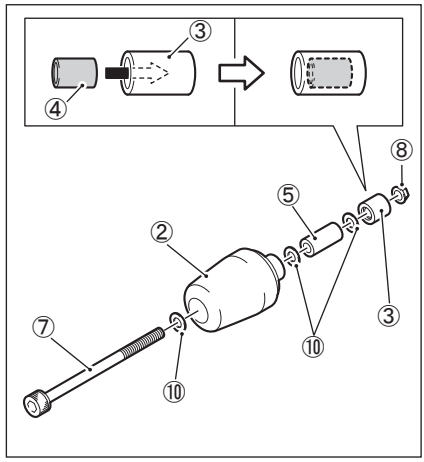


6. Den Hinterachsschieber (L) ② am Motorrad montieren.

7. Die Schraube (M5x65) ⑦ festziehen.

   **Schraube (M5x65) ⑦ : 0,6 N·m (0,06 kgf-m)**

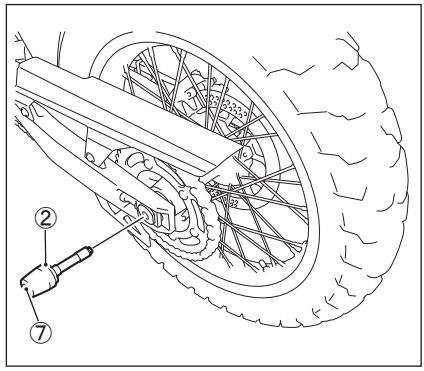


**Vorsichtsmaßnahmen zur Verwendung**

**⚠ WARNUNG**

**Die Schraube kann sich durch Vibration lösen. Falls die Schraube sich löst, könnte der Achsschieber herausfallen.**

- **Überprüfen Sie regelmäßig das Anzugsmoment der Schrauben.**
- **Überzeugen Sie sich vor der Fahrt davon, dass die Schrauben nicht locker sind und dass die Achsschieber nicht klappern.**

SUZUKI

# ISTRUZIONI PER L'INSTALLAZIONE

Descrizione : **CURSORE ASSE POSTERIORE** Codice : 64700-3781*

Applicazione : DR-Z400S/SM M5- Tempo di montaggio : 0,2 H

**Contenuto**

| Rif. | Descrizione | Q.ta |
|---|---|---|
| ① | Cursore asse posteriore (D) | 1 |
| ② | Cursore asse posteriore (S) | 1 |
| ③ | Espansore | 1 |
| ④ | Distanziale espansore | 1 |
| ⑤ | Distanziale | 1 |
| ⑥ | Bullone (M5x40) | 1 |
| ⑦ | Bullone (M5x65) | 1 |
| ⑧ | Dado | 1 |
| ⑨ | Dado cursore asse | 1 |
| ⑩ | Rondella | 4 |
| ⑪ | Scheda codice QR | 1 |

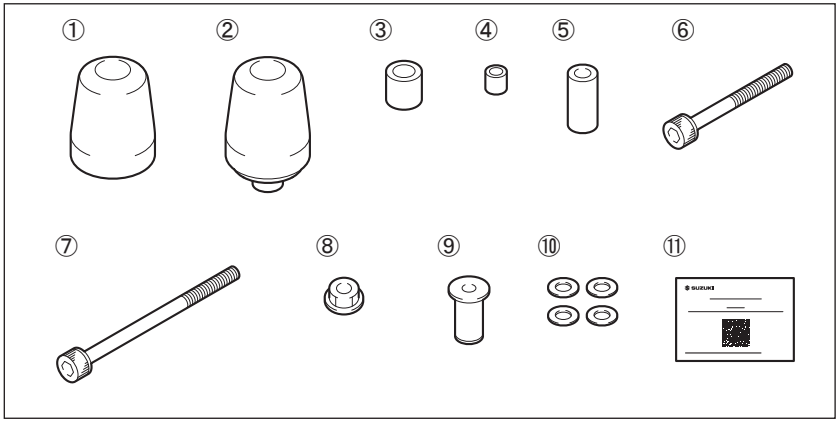

**Attrezzi necessari**

| Rif. | Descrizione |
|---|---|
| (1) | Chiave esagonale (4 mm) |
| (2) | Chiave a cricchetto |
| (3) | Chiave torsiometrica |

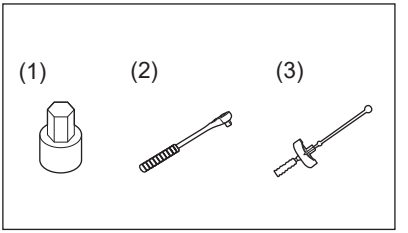

SUZUKI

**Importante**

**⚠ ATTENZIONE / ⚠ AVVERTENZA / *AVVISO* /** *NOTA*

Leggere questo manuale e seguire con attenzione le sue istruzioni. Il simbolo ⚠ e le parole **ATTENZIONE, AVVERTENZA, *AVVISO*** e *NOTA* enfatizzano la presenza di informazioni importanti. Fare attenzione particolare ai messaggi evidenziati da queste parole:

| **⚠ ATTENZIONE** |
| --- |
| **Indica un pericolo che può portare alla morte o ferimenti gravi.** |

| **⚠ AVVERTENZA** |
| --- |
| **Indica un pericolo che può portare a ferimenti lievi o moderati.** |

| ***AVVISO*** |
| --- |
| **Indica un pericolo che può provocare danni al veicolo o ad altre attrezzature.** ⇨ ⓘ |

| *NOTA* |
| --- |
| *Indica informazioni speciali per rendere più facile la manutenzione oppure per chiarire le istruzioni date.* ⇨ ⓘ |

**Precauzioni per l'installazione**

1. Controllare che il kit contenga tutte le parti elencate nella prima pagina.
2. Controllare che nessuna parte del kit abbia graffi o danni.
3. Parcheggiare il veicolo in un punto in piano.
4. Rimuovere la chiave di accensione dall'interruttore e conservarla in un luogo sicuro.
5. Scollegare il cavo negativo (–) dalla batteria.
6. Proteggere da graffi ogni elemento rimosso o da installare mettendolo su di un panno soffice steso a terra.
7. Fare attenzione a non danneggiare la scocca del veicolo durante l'installazione dell'accessorio.

SUZUKI

**Installazione**

## Installazione del cursore asse posteriore

*La forma del cursore asse posteriore (D) ① e del cursore asse posteriore (S) ② è diversa. Assicurarsi di controllare la forma di ciascun cursore prima dell'installazione.*

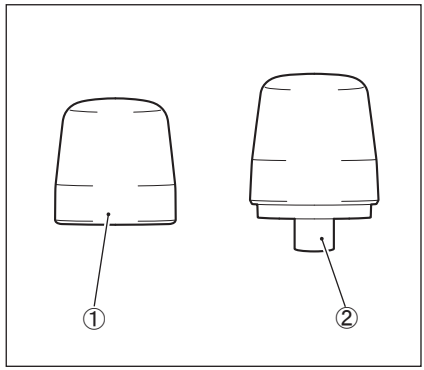


1. Montare temporaneamente il cursore asse posteriore (D) ① utilizzando il bullone ⑥, il dado cursore asse ⑨ e la rondella ⑩.

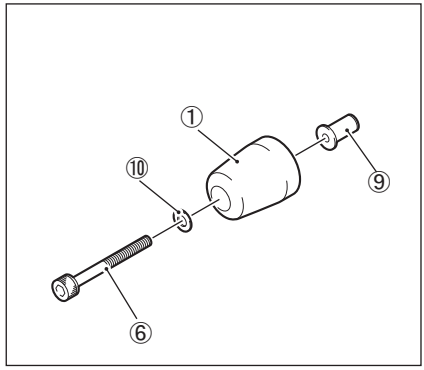


2. Installare il cursore asse posteriore (D) ① sulla motocicletta.

3. Serrare il bullone (M5x40) ⑥.

   **Bullone (M5x40) ⑥ : 0,6 N·m (0,06 kgf-m)**

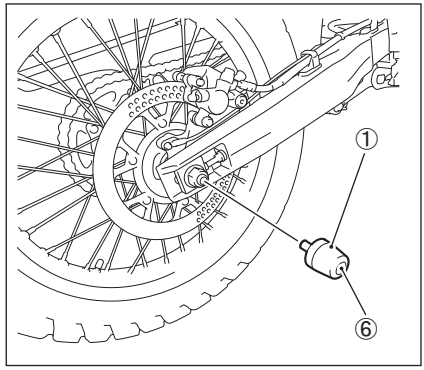

4. Inserire il distanziale espansore ④ nell'espansore ③.

5. Montare temporaneamente il cursore asse posteriore (S) ② utilizzando il bullone (M5x65) ⑦, il distanziale ⑤, l'espansore ③, il dado ⑧ e le rondelle ⑩.

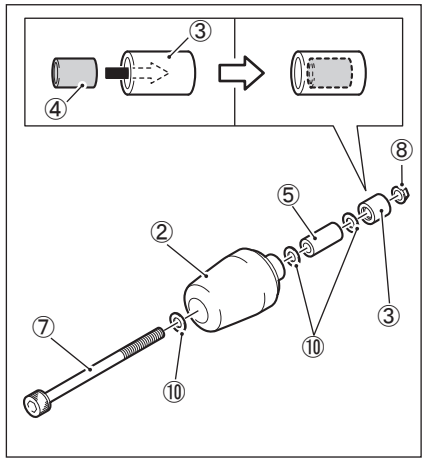


6. Installare il cursore asse posteriore (S) ② sulla motocicletta.

7. Serrare il bullone (M5x65) ⑦.

   **Bullone (M5x65) ⑦ : 0,6 N·m (0,06 kgf-m)**

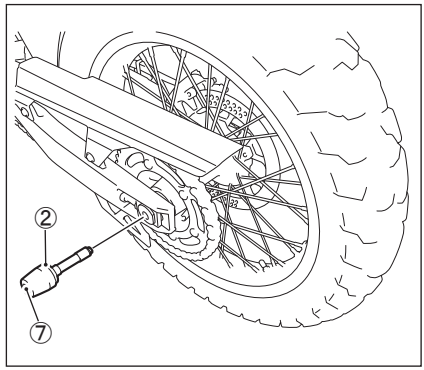


**Precauzioni per l'uso**

**⚠ ATTENZIONE**

**È possibile che il bullone si allenti a causa delle vibrazioni. Se il bullone si stacca, il cursore asse potrebbe cadere.**

- **Controllare regolarmente la coppia di serraggio dei bulloni.**
- **Prima di guidare, assicurarsi che non ci siano allentamenti di bulloni e movimenti dei cursori asse.**

SUZUKI

# INSTRUCCIONES PARA EL MONTAJE

Descripción : **DESLIZADOR DEL EJE TRASERO** N°de código : 64700-3781*

Aplicación : DR-Z400S/SM M5- Tiempo de instalación : 0,2 H

**Contenido**

| Ref. | Descripción | Cant. |
|---|---|---|
| ① | Deslizador del eje trasero (Der.) | 1 |
| ② | Deslizador del eje trasero (Izq.) | 1 |
| ③ | Expansor | 1 |
| ④ | Espaciador del expansor | 1 |
| ⑤ | Espaciador | 1 |
| ⑥ | Perno (M5x40) | 1 |
| ⑦ | Perno (M5x65) | 1 |
| ⑧ | Tuerca | 1 |
| ⑨ | Tuerca del deslizador del eje | 1 |
| ⑩ | Arandela | 4 |
| ⑪ | Hoja de código QR | 1 |

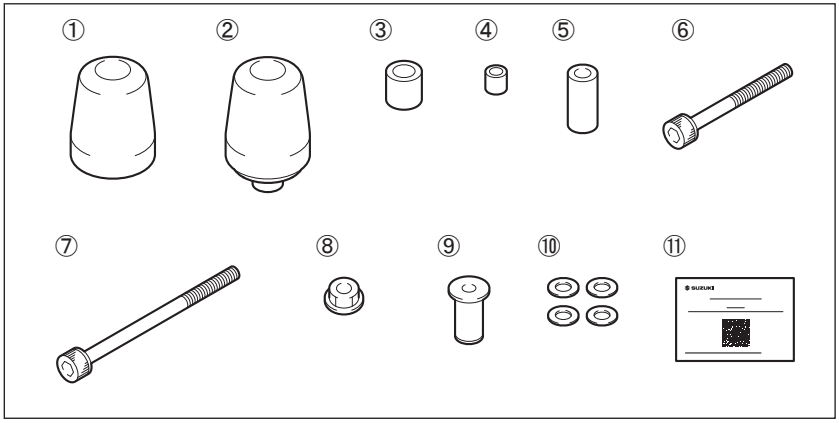

**Herramientas necesarias**

| Ref. | Descripción |
|---|---|
| (1) | Vaso hexagonal (4 mm) |
| (2) | Mango de trinquete |
| (3) | Llave dinamométrica |

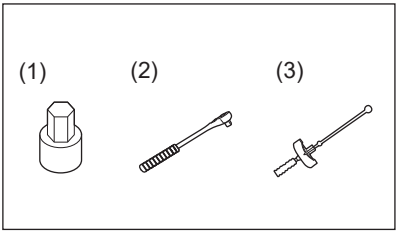

SUZUKI®

**Importante**

**⚠ ADVERTENCIA / ⚠ ATENCIÓN / *AVISO* /** *NOTA*

Lea este manual y siga sus instrucciones cuidadosamente. Para realzar la información especial, el símbolo ⚠ y las palabras **ADVERTENCIA**, **ATENCIÓN**, ***AVISO*** y *NOTA* tienen un significado especial. Ponga mucha atención a los mensajes resaltados por estas palabras:

| **⚠ ADVERTENCIA** |
|---|
| **Indica un posible peligro que podría causar la muerte o lesiones graves.** |

| **⚠ ATENCIÓN** |
|---|
| **Indica un posible peligro que podría causar lesiones menores o moderadas.** |

| ***AVISO*** |
|---|
| **Indica un posible peligro que podría causar daños en el vehículo o el equipo.** ⇨ ⓘ |

| *NOTA* |
|---|
| *Indica información especial para que el mantenimiento resulte más fácil o las instrucciones más claras.* ⇨ ⓘ |

**Precauciones para la instalación**

1. Compruebe que el juego incluya todas las piezas enumeradas en la primera página.
2. Compruebe cada pieza del juego para asegurarse de que no esté rayada ni dañada.
3. Estacione el vehículo en un terreno nivelado.
4. Retire la llave de contacto y guárdela en un lugar seguro.
5. Desconecte el cable negativo (–) de la batería.
6. Proteja cada pieza que haya quitado o que vaya a instalar para que no se raye colocándola primero sobre un paño blando antes de ponerla en el suelo.
7. Tenga cuidado para no causar ningún daño a la carrocería del vehí-culo durante la instalación de un accesorio.

**Instalación**

## Instalación del deslizador del eje trasero

*La forma del deslizador del eje trasero (Der.) ① y del deslizador del eje trasero (Izq.) ② es distinta. Asegúrese de comprobar la forma de cada deslizador antes de la instalación.*

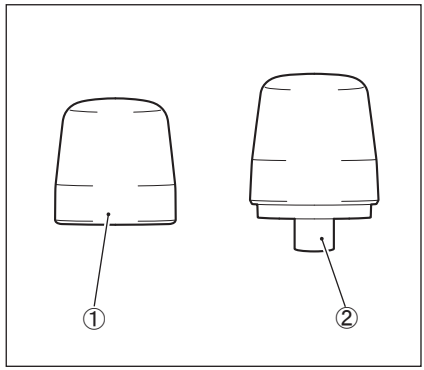


1. Monte temporalmente el deslizador del eje trasero (Der.) ① usando el perno ⑥, la tuerca del deslizador del eje ⑨ y la arandela ⑩.

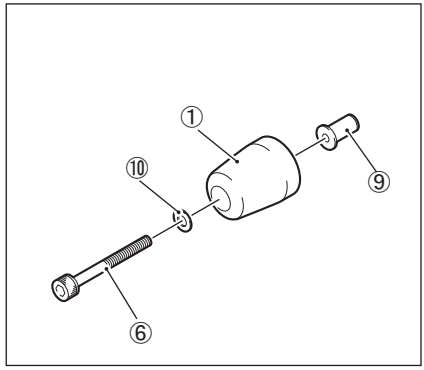


2. Instale el deslizador del eje trasero (Der.) ① en la motocicleta.

3. Apriete el perno (M5x40) ⑥.

   **Perno (M5x40) ⑥ : 0,6 N·m (0,06 kgf-m)**

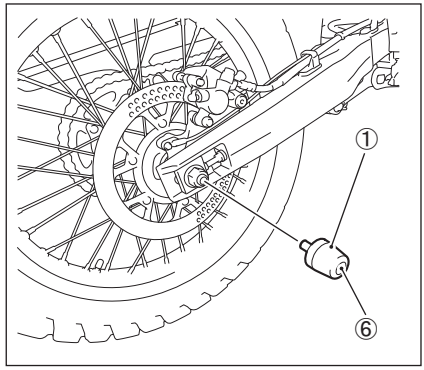

4. Inserte el espaciador del expansor ④ en el expansor ③.

5. Monte temporalmente el deslizador del eje trasero (Izq.) ② usando el perno (M5x65) ⑦, el espaciador ⑤, el expansor ③, la tuerca ⑧ y las arandelas ⑩.

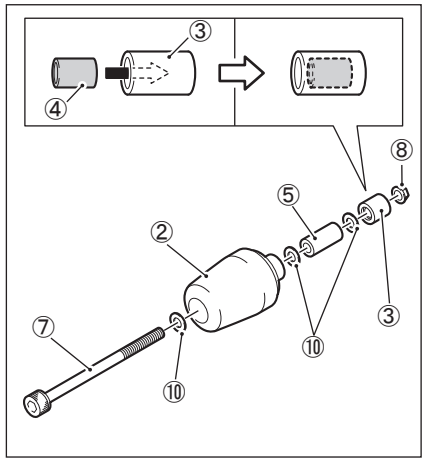


6. Instale el deslizador del eje trasero (Izq.) ② en la motocicleta.

7. Apriete el perno (M5x65) ⑦.

   **Perno (M5x65) ⑦ : 0,6 N·m (0,06 kgf-m)**

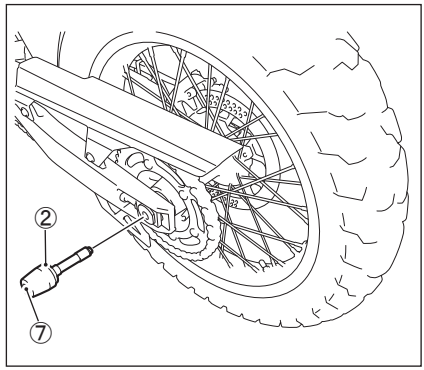


**Precauciones durante el manejo**

**⚠ ADVERTENCIA**

**Es posible que el perno se afloje debido a la vibración. Si el perno se sale, el deslizador del eje podría caerse.**

- **Compruebe regularmente el par de apriete de los pernos.**
- **Antes de conducir, asegúrese de que los pernos no estén flojos y de que los deslizadores de los ejes no vibren.**

SUZUKI

［取付作業者様 / お客様用］ 取付 / 取扱説明書

品名： リアアクスルスライダー 品番：64700-3781*

適合機種： DR-Z400S/SM M5- 取付時間：0.2 H

スズキ純正用品をお買いあげいただきありがとうございます。

本書は用品の取付け方法及び取扱の方法を説明しています。取付けの前に必ずお読みいただき、正しく取り付けてください。取付後、QRコードシートを必ずお客様にお渡しし、本書の閲覧方法を説明してください。

構成部品

| No | 品名 | 数量 |
|---|---|---|
| ① | 右リアアクスルスライダー | 1 |
| ② | 左リアアクスルスライダー | 1 |
| ③ | エキスパンダー | 1 |
| ④ | エキスパンダースペーサー | 1 |
| ⑤ | スペーサー | 1 |
| ⑥ | ボルト（M5x40） | 1 |
| ⑦ | ボルト（M5x65） | 1 |
| ⑧ | ナット | 1 |
| ⑨ | アクスルスライダーナット | 1 |
| ⑩ | ワッシャ | 4 |
| ⑪ | QRコードシート | 1 |

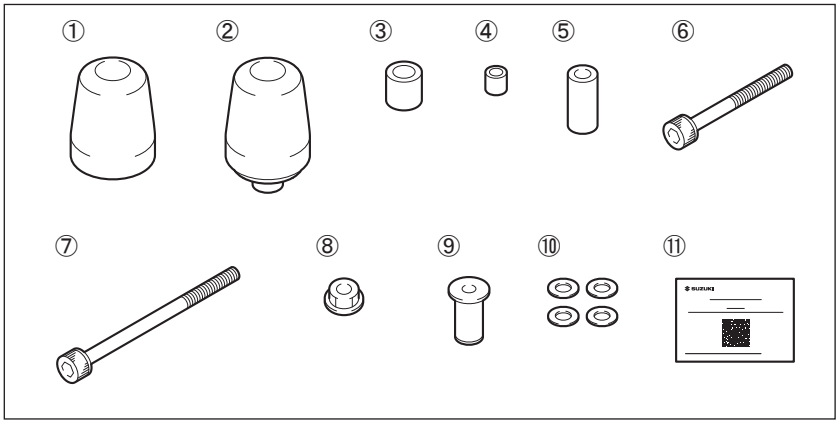

SUZUKI®

必要工具

| No | 必要工具 |
|---|---|
| (1) | ヘキサゴンソケット（4 mm） |
| (2) | ラチェットハンドル |
| (3) | トルクレンチ |

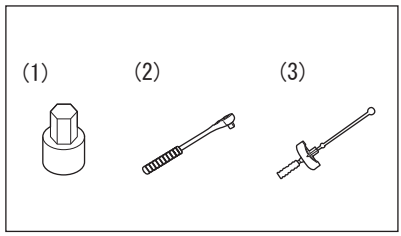

SUZUKI

**注意書きについて**

本書の中で使用されている記号 ⚠警告、⚠注意、*注記*、*アドバイス*については、とくにしっかりお読みください。

**⚠ 警告**

**取扱いを誤った場合、死亡または重大な傷害を生じる可能性がある危害の程度を示しています。**

**⚠ 注意**

**取扱いを誤った場合、傷害を負う可能性がある危害の程度を示しています。**

*注記*

**取扱いを誤った場合、物的損害の発生する危害の程度を示しています。⇨ ⓘ**

*アドバイス*

*お車のために守っていただきたいこと、知っておくと便利なことを示しています。⇨ ⓘ*

**取り付けに際しての注意事項**

**⚠ 警告**

- **お客様ご自身で取付ける場合は、ご自身の知識・技量の範囲で行ってください。難しいことはスズキ販売店にご相談ください。**
- **平坦な足場のしっかりした場所で、サイドスタンドを立ててください。**
- **エンジン回転中および停止後しばらくの間は、マフラ、エンジンなどが熱くなっています。このとき触れるとやけどを負うおそれがあります。**
- **取付けを行うときは火気を近づけないでください。**

ⓘ

- *取付けはエンジンを停止し、キーを抜いた状態で行ってください。*
- *バッテリ⊖端子をバッテリから外してください。*
- *適切な工具を使用してください。*
- *本書に記載の取付位置以外の場所、または取付方法以外の方法で取付けた場合は、取付作業者の責任となります。*
- *適用機種以外には使用しないでください。適用機種以外に取付けられたものについては取付作業者の責任となります。*

SUZUKI®

取付方法

## リアアクスルスライダーの取り付け

*右リアアクスルスライダー①と左リアアクスルスライダー②は形状が異なります。リアアクスルスライダーを取り付ける際に間違えないようにしてください。*

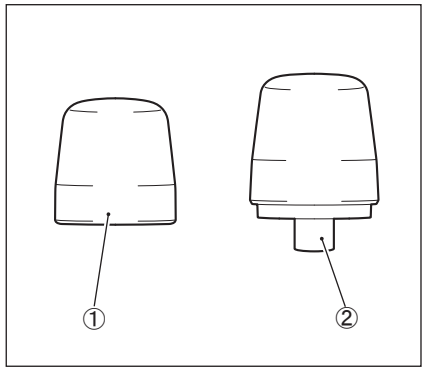


1. 右リアアクスルスライダー①にボルト（M5x40）⑥、アクスルスライダーナット⑨およびワッシャ⑩を仮組みします。

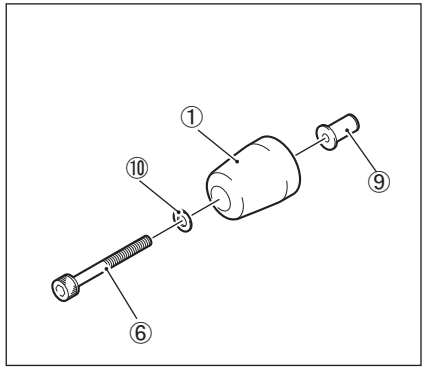


2. 車両に右リアアクスルスライダー①を組み付けます。

3. ボルト（M5x40）⑥を締め付けます。

   【】ボルト（M5x40）⑥：
   0.6 N·m（0.06 kgf-m）

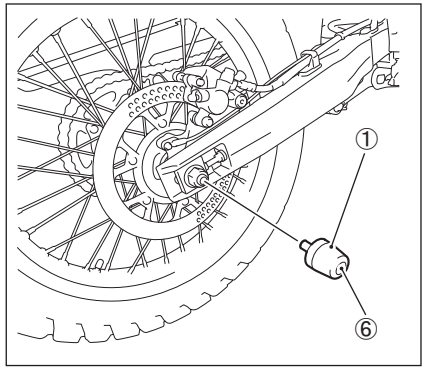

SUZUKI®

4. エキスパンダー③にエキスパンダースペーサー④を取り付けます。

5. 左リアアクスルスライダー②にボルト（M5x65）⑦、スペーサー⑤、エキスパンダー③、ナット⑧およびワッシャ⑩を仮組みします。

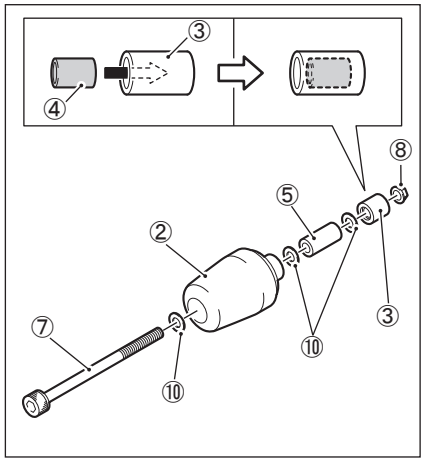


6. 車両に左リアアクスルスライダー②を組み付けます。

7. ボルト（M5x65）⑦を締め付けます。

   【】ボルト（M5x65）⑦：
   0.6 N·m（0.06 kgf-m）

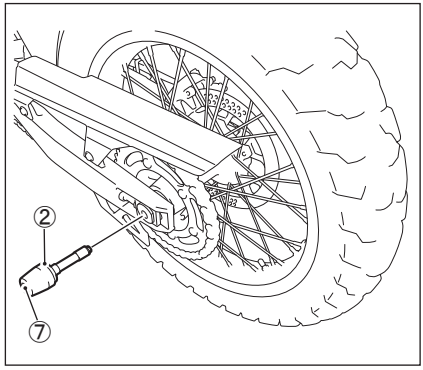


**取扱い上の注意事項**

**⚠ 警告**

ボルトは振動によって緩むことがあります。ボルトが外れると、アクスルスライダーが落下する恐れがあります。

- 定期的にボルトの締め付けトルクをチェックしてください。
- 走行前にボルトの緩みやアクスルスライダーにガタつきがないか確認してください。