SUZUKI

INSTALLATION INSTRUCTIONS

Description : **REAR BRAKE DISC COVER** Part Number : 69230-3781*

Applications : DR-Z400S/SM M5- Installation Time : 0.1 H

Contents

Ref.	Description	QTY
①	Rear Disc Cover	1
②	Bolt (M6x12)	2
③	QR Code Sheet	1

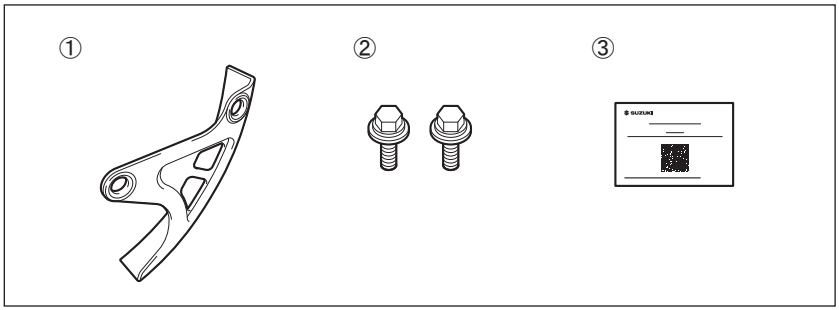

Tools Required

Ref.	Description
(1)	Deep socket (8 mm)
(2)	Ratchet handle
(3)	Extension
(4)	Torque wrench

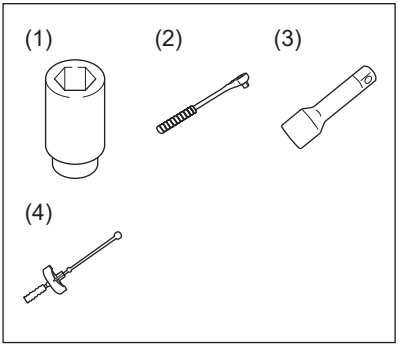

SUZUKI

Important

⚠ WARNING / ⚠ CAUTION / NOTICE / NOTE

Please read this manual and follow its instructions carefully. To emphasize special information, the symbol ⚠ and the words **WARNING, CAUTION, NOTICE** and NOTE have special meanings. Pay particular attention to messages highlighted by these signal words:

⚠ WARNING
Indicates a potential hazard that could result in death or serious injury.

⚠ CAUTION
Indicates a potential hazard that could result in minor or moderate injury.

NOTICE
Indicates a potential hazard that could result in vehicle or equipment damage. ⇨

NOTE
Indicates special information to make maintenance easier or instructions clearer. ⇨

Precautions for Installation

1. Check that the kit includes all the parts listed on the first page.
2. Check each part in the kit for scratches or any form of damage.
3. Park the vehicle on a level ground.
4. Remove the ignition key from the switch and store it in a safe place.
5. Disconnect the negative (–) cable from the battery.
6. Protect any items removed or to be installed from scratches by placing them on a soft cloth first before putting them on the ground.
7. Use care not to cause any damage to the body of the vehicle during installation of the accessory.

SUZUKI

Installation **Installation of the Rear Disc Cover**

1. Install the Rear Disc Cover ① by using the Bolts (M6x12) ②.

   Bolt (M6x12) ② : 10 N·m (1.0 kgf-m, 7.4 lbf-ft)

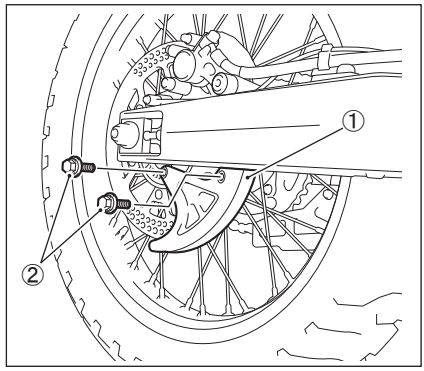

SUZUKI

INSTRUCTIONS DE MONTAGE

Description : **CACHE DU DISQUE DE FREIN ARRIÈRE** Code : 69230-3781*

Modèle : DR-Z400S/SM M5- Temps d'installation : 0,1 H

Contenu

Réf.	Description	Qte
①	Cache du disque arrière	1
②	Boulon (M6x12)	2
③	Fiche de code QR	1

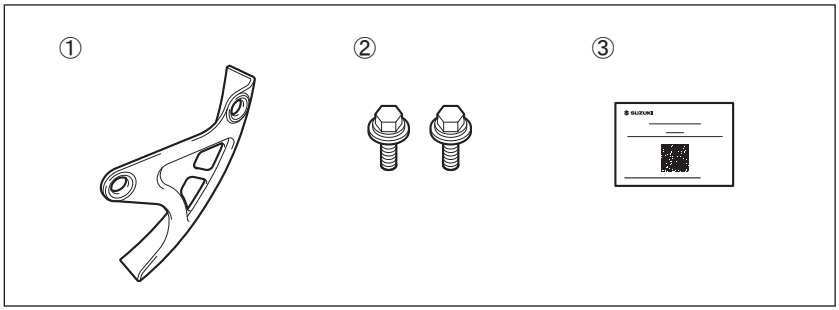

Outils nécessaires

Réf.	Description
(1)	Douille profonde (8 mm)
(2)	Clé à cliquet
(3)	Prolongateur
(4)	Clé dynamométrique

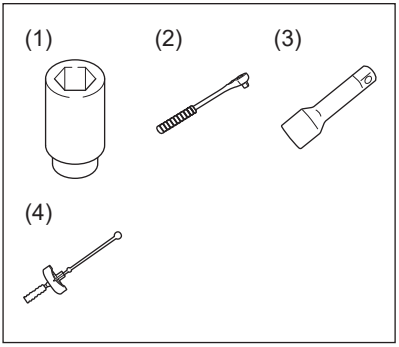

SUZUKI

Important

⚠ AVERTISSEMENT / ⚠ ATTENTION / *AVIS* / *NOTE*

Lire attentivement ce manuel et se conformer soigneusement aux instructions données. Pour souligner des informations spéciales, on utilise le symbole ⚠ et les mots **AVERTISSEMENT**, **ATTENTION**, ***AVIS*** et *NOTE*. Lire avec soin les messages précédés par ces mots:

⚠ AVERTISSEMENT
Indique un danger potentiel pouvant résulter en blessures graves ou mortelles.

⚠ ATTENTION
Indique un danger potentiel pouvant résulter en blessures légères ou modérées.

AVIS
Indique un danger potentiel pouvant résulter en détérioration du véhicule ou des équipements. ⇨ ⓘ

NOTE
Signale des informations spéciales pour faciliter l'entretien ou clarifier des instructions importantes. ⇨ ⓘ

Précautions à l'installation

1. Vérifier que le kit inclut toutes les pièces énumérées en première page.
2. Vérifier que les pièces du kit ne sont pas rayées ou détériorées d'une manière quelconque.
3. Garer le véhicule sur une surface plane.
4. Enlever la clé de contact du contacteur et la ranger dans un endroit sûr.
5. Débrancher le câble négatif (–) de la batterie.
6. Protéger des rayures toutes les pièces déposées ou à installer en les plaçant sur un chiffon plutôt qu'à même le sol.
7. Éviter d'endommager le véhicule pendant l'installation de l'accessoire.

SUZUKI®

Installation

Installation du cache de disque arrière

1. Installez le cache de disque arrière ① à l'aide des boulons (M6x12) ②.

   Boulon (M6x12) ② : 10 N·m (1,0 kgf-m)

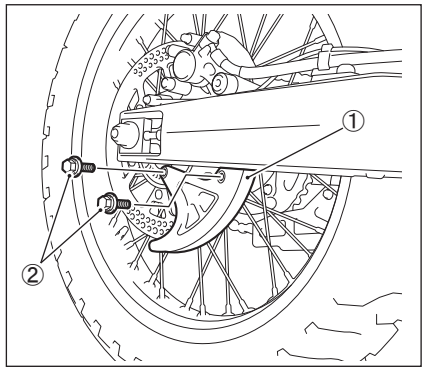

SUZUKI

MONTAGEANLEITUNG

Beschreibung : **BREMSSCHEIBENABDECKUNG HINTEN** Teil-Nr. : 69230-3781*

Verwendungen : DR-Z400S/SM M5- Montagezeit : 0,1 H

Inhalt

Nr.	Beschreibung	Stck
①	Scheibenabdeckung hinten	1
②	Schraube (M6x12)	2
③	QR-Code-Blatt	1

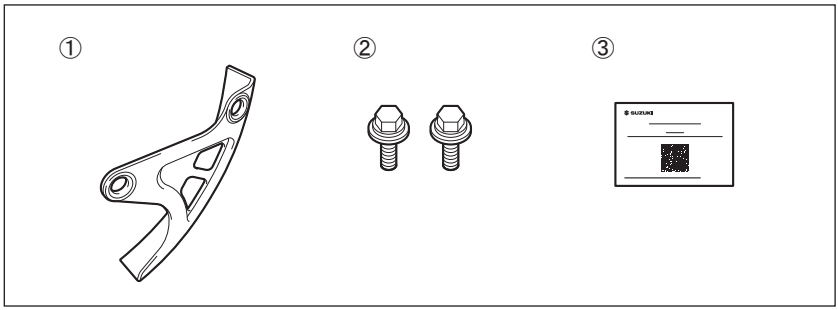

Notwendige Werkzeuge

Nr.	Beschreibung
(1)	Steckschlüsseleinsatz (8 mm)
(2)	Ratschengriff
(3)	Verlängerung
(4)	Drehmomentschlüssel

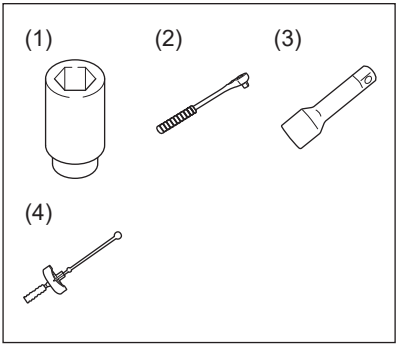

SUZUKI

Wichtig

⚠ WARNUNG / ⚠ VORSICHT / *HINWEIS* / *ANMERKUNG*

Lesen Sie bitte dieses Handbuch und befolgen Sie die darin enthaltenen Anweisungen genau. Das Symbol ⚠ und die Schlüsselwörter **WARNUNG, VORSICHT, *HINWEIS*** sowie *ANMERKUNG* werden zur Betonung spezieller Informationen verwendet. Beachten Sie insbesondere Informationen, die durch die folgenden Schlüsselwörter gekennzeichnet sind:

⚠ WARNUNG
Weist auf eine mögliche Gefahr hin, die tödlich ausgehen oder schwere Verletzungen verursachen kann.

⚠ VORSICHT
Weist auf eine mögliche Gefahr hin, die leichte bis mittelschwere Verletzungen verursachen kann.

HINWEIS
Weist auf eine mögliche Gefahr hin, die zu Fahrzeug- und Ausrü- stungsschäden führen kann. ⇨ ⓘ

ANMERKUNG
Kennzeichnet Informationen, die Wartungsarbeiten erleichtern bzw. Anweisungen verdeutlichen sollen. ⇨ ⓘ

Wichtige hinweise zur montage

1. Prüfen, ob der Satz alle auf der ersten Seite aufgeführten Teile enthält.
2. Jedes Teil im Satz auf Kratzer und Beschädigung überprüfen.
3. Das Fahrzeug auf ebenem Untergrund parken.
4. Den Zündschlüssel abziehen und an sicherer Stelle aufbewahren.
5. Das Minuskabel (–) von der Batterie abklemmen.
6. Abgenommene oder zu montierende Teile nicht einfach auf den Boden, sondern auf einen weichen Lappen legen, damit sie nicht verkratzt werden.
7. Darauf achten, dass die Fahrzeugkarosserie bei der Montage des Zubehörs nicht beschädigt wird.

SUZUKI®

Montage

Einbau der Scheibenabdeckung hinten

1. Montieren Sie die Scheibenabdeckung hinten ① mit den Schrauben (M6x12) ②.

   Schraube (M6x12) ② : 10 N·m (1,0 kgf-m)

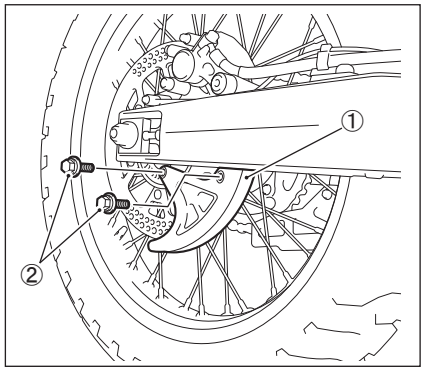

SUZUKI

ISTRUZIONI PER L'INSTALLAZIONE

Descrizione : **COPERCHIO DISCO FRENO POSTERIORE** Codice : 69230-3781*

Applicazione : DR-Z400S/SM M5- Tempo di montaggio : 0,1 H

Contenuto

Rif.	Descrizione	Q.ta
①	Coperchio disco posteriore	1
②	Bullone (M6x12)	2
③	Scheda codice QR	1

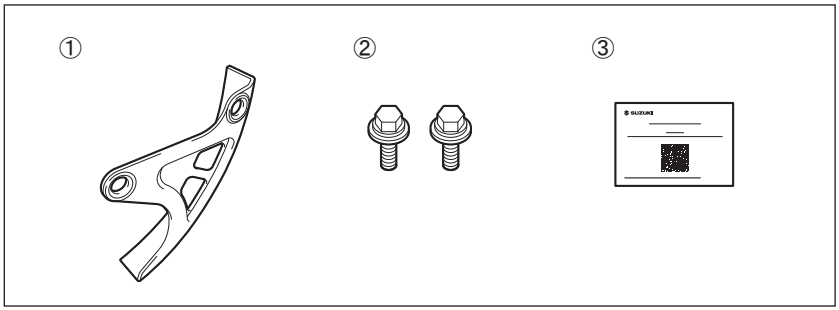

Attrezzi necessari

Rif.	Descrizione
(1)	Connettore profondo (8 mm)
(2)	Chiave a cricchetto
(3)	Estensione
(4)	Chiave torsiometrica

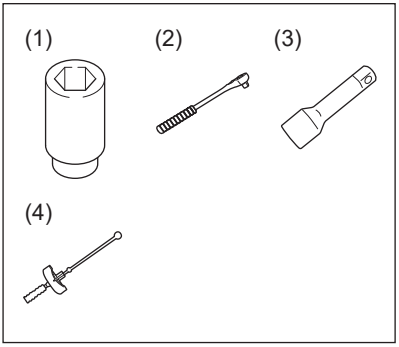

SUZUKI

Importante

⚠ ATTENZIONE / ⚠ AVVERTENZA / *AVVISO* / *NOTA*

Leggere questo manuale e seguire con attenzione le sue istruzioni. Il simbolo ⚠ e le parole **ATTENZIONE, AVVERTENZA, *AVVISO*** e *NOTA* enfatizzano la presenza di informazioni importanti. Fare attenzione particolare ai messaggi evidenziati da queste parole:

⚠ ATTENZIONE
Indica un pericolo che può portare alla morte o ferimenti gravi.

⚠ AVVERTENZA
Indica un pericolo che può portare a ferimenti lievi o moderati.

AVVISO
Indica un pericolo che può provocare danni al veicolo o ad altre attrezzature. ⇨ ⓘ

NOTA
Indica informazioni speciali per rendere più facile la manutenzione oppure per chiarire le istruzioni date. ⇨ ⓘ

Precauzioni per l'installazione

1. Controllare che il kit contenga tutte le parti elencate nella prima pagina.
2. Controllare che nessuna parte del kit abbia graffi o danni.
3. Parcheggiare il veicolo in un punto in piano.
4. Rimuovere la chiave di accensione dall'interruttore e conservarla in un luogo sicuro.
5. Scollegare il cavo negativo (–) dalla batteria.
6. Proteggere da graffi ogni elemento rimosso o da installare mettendolo su di un panno soffice steso a terra.
7. Fare attenzione a non danneggiare la scocca del veicolo durante l'installazione dell'accessorio.

SUZUKI

Installazione

Installazione del coperchio disco posteriore

1. Installare il coperchio disco posteriore ① utilizzando i bulloni (M6x12) ②.

   Bullone (M6x12) ② : 10 N·m (1,0 kgf-m)

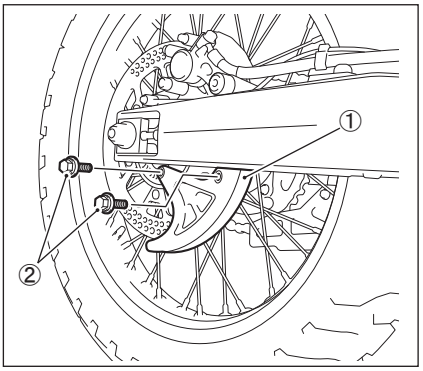

SUZUKI

INSTRUCCIONES PARA EL MONTAJE

Descripción : **CUBIERTA DE DISCO DE FRENO TRASERO** N°de código : 69230-3781*

Aplicación : DR-Z400S/SM M5- Tiempo de instalación : 0,1 H

Contenido

Ref.	Descripción	Cant.
①	Cubierta de disco trasero	1
②	Perno (M6x12)	2
③	Hoja de código QR	1

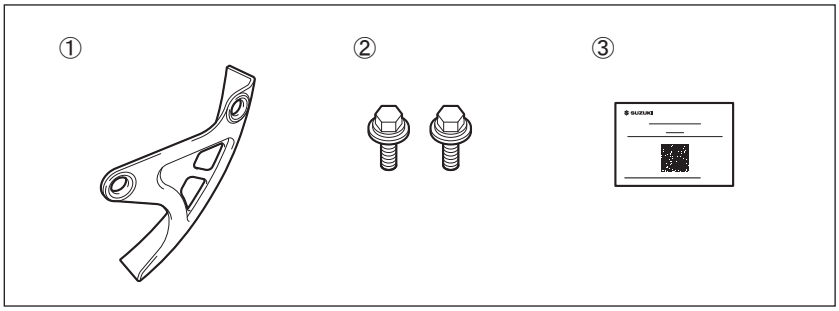

Herramientas necesarias

Ref.	Descripción
(1)	Toma profunda (8 mm)
(2)	Mango de trinquete
(3)	Extensión
(4)	Llave dinamométrica

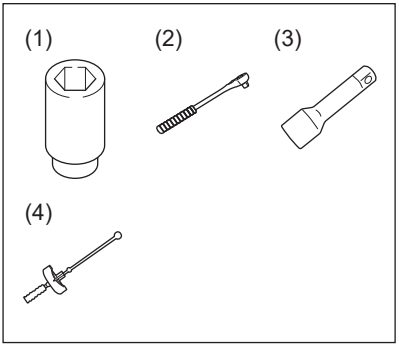

SUZUKI

Importante

⚠ ADVERTENCIA / ⚠ ATENCIÓN / *AVISO* / *NOTA*

Lea este manual y siga sus instrucciones cuidadosamente. Para realzar la información especial, el símbolo ⚠ y las palabras **ADVERTENCIA**, **ATENCIÓN**, ***AVISO*** y *NOTA* tienen un significado especial. Ponga mucha atención a los mensajes resaltados por estas palabras:

⚠ ADVERTENCIA
Indica un posible peligro que podría causar la muerte o lesiones graves.

⚠ ATENCIÓN
Indica un posible peligro que podría causar lesiones menores o moderadas.

AVISO
Indica un posible peligro que podría causar daños en el vehículo o el equipo. ⇨ ⓘ

NOTA
Indica información especial para que el mantenimiento resulte más fácil o las instrucciones más claras. ⇨ ⓘ

Precauciones para la instalación

1. Compruebe que el juego incluya todas las piezas enumeradas en la primera página.
2. Compruebe cada pieza del juego para asegurarse de que no esté rayada ni dañada.
3. Estacione el vehículo en un terreno nivelado.
4. Retire la llave de contacto y guárdela en un lugar seguro.
5. Desconecte el cable negativo (–) de la batería.
6. Proteja cada pieza que haya quitado o que vaya a instalar para que no se raye colocándola primero sobre un paño blando antes de ponerla en el suelo.
7. Tenga cuidado para no causar ningún daño a la carrocería del vehí-culo durante la instalación de un accesorio.

SUZUKI®

Instalación

Instalación de la cubierta de disco trasero

1. Instale la cubierta de disco trasero ① usando los pernos (M6x12) ②.

   Perno (M6x12) ② : 10 N·m (1,0 kgf-m)

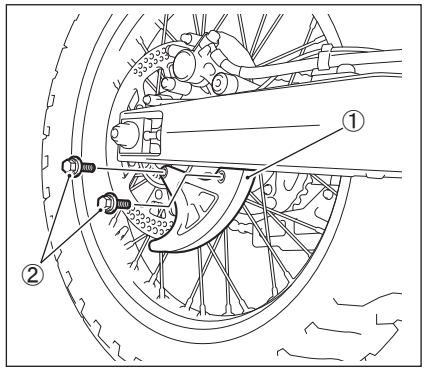

SUZUKI

［取付作業者様 / お客様用］ 取付 / 取扱説明書

品名： リアディスクカバー　　品番：69230-3781*

適合機種： DR-Z400S/SM M5-　　取付時間：0.1 H

スズキ純正用品をお買いあげいただきありがとうございます。

本書は用品の取付け方法及び取扱の方法を説明しています。取付けの前に必ずお読みいただき、正しく取り付けてください。取付後、QRコードシートを必ずお客様にお渡しし、本書の閲覧方法を説明してください。

構成部品

No	品名	数量
①	リアディスクカバー	1
②	ボルト（M6x12）	2
③	QRコードシート	1

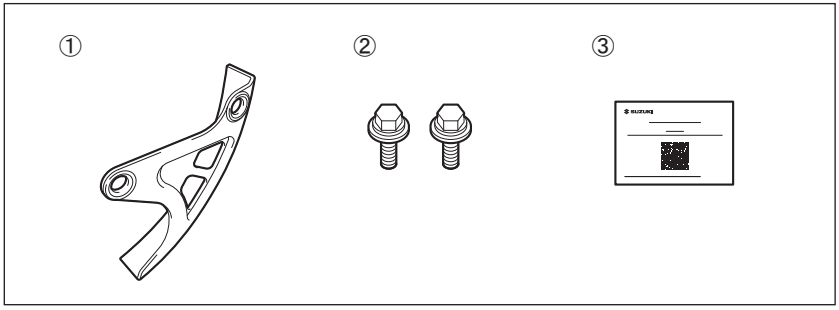

必要工具

No	必要工具
(1)	ディープソケット（8 mm）
(2)	ラチェットハンドル
(3)	エクステンション
(4)	トルクレンチ

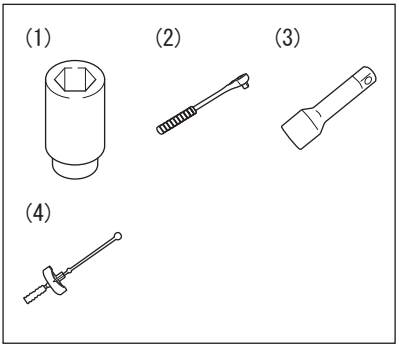

SUZUKI®

注意書きについて

本書の中で使用されている記号 ⚠警告、⚠注意、*注記*、*アドバイス* については、とくにしっかりお読みください。

⚠ 警告
取扱いを誤った場合、死亡または重大な傷害を生じる可能性がある危害の程度を示しています。

⚠ 注意
取扱いを誤った場合、傷害を負う可能性がある危害の程度を示しています。

注記
取扱いを誤った場合、物的損害の発生する危害の程度を示しています。⇨ ⓘ

アドバイス
お車のために守っていただきたいこと、知っておくと便利なことを示しています。⇨ ⓘ

取り付けに際しての注意事項

⚠ 警告
・お客様ご自身で取付ける場合は、ご自身の知識・技量の範囲で行ってください。難しいことはスズキ販売店にご相談ください。 ・平坦な足場のしっかりした場所で、サイドスタンドを立ててください。 ・エンジン回転中および停止後しばらくの間は、マフラ、エンジンなどが熱くなっています。このとき触れるとやけどを負うおそれがあります。 ・取付けを行うときは火気を近づけないでください。

ⓘ
・取付けはエンジンを停止し、キーを抜いた状態で行ってください。 *・バッテリ⊖端子をバッテリから外してください。* *・適切な工具を使用してください。* *・本書に記載の取付位置以外の場所、または取付方法以外の方法で取付けた場合は、取付作業者の責任となります。* *・適用機種以外には使用しないでください。適用機種以外に取付けられたものについては取付作業者の責任となります。*

SUZUKI

取付方法

リアディスクカバーの取付け

1. ボルト（M6x12）②を使って、リアディスクカバー①を取り付けます。

   ボルト（M6x12）②：
   10 N·m（1.0 kgf-m）

