SUZUKI®

INSTALLATION INSTRUCTIONS

Description: **SIDE CASE**

Applications:	DL250L8	Part Number:	Right and left:	95400-2181*
			Right side:	95400-2182*
			Left side:	95500-2181*
		Installation Time: 0.2 H each side		

Contents

Ref.	Description	QTY
(1)	*1 Side case (L)	1
(2)	*1 Side case (R)	1
(3)	*1 Label	2 (1)
(4)	Installation instructions	1
(5)	*2 Key set	1

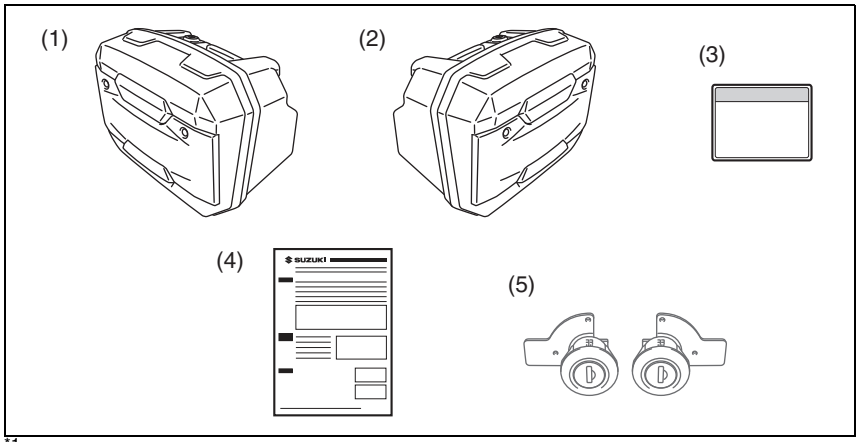

*1 If either right or left side case is purchased, a label (3) is included in the accessory parts set.

*2 The key set is not included in the accessory parts set. Please purchase the key set separately.

Tools Required

Ref.	Description
(A)	Hexagon socket (10 mm)
(B)	Ratchet handle
(C)	Torque wrench

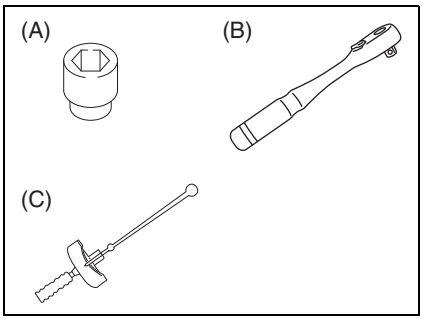

SUZUKI®

Important

⚠WARNING / ⚠CAUTION / *NOTICE* / *NOTE*

Please read this manual and follow its instructions carefully. To emphasize special information, the symbol ⚠ and the words **WARNING, CAUTION, *NOTICE*** and *NOTE* have special meanings. Pay particular attention to messages highlighted by these signal words:

⚠ WARNING
Indicates a potential hazard that could result in death or serious injury.

⚠ CAUTION
Indicates a potential hazard that could result in minor or moderate injury.

NOTICE
Indicates a potential hazard that could result in vehicle or equipment damage.

NOTE: Indicates special information to make maintenance easier or instructions clearer.

Precautions for Installation

1. Check that the kit includes all the parts listed on the first page.
2. Check each part in the kit for scratches or any form of damage.
3. Park the vehicle on level ground.
4. Remove the ignition key from the switch and store it in a safe place.
5. Protect any items removed or to be installed from scratches by placing them on a soft cloth first before putting them on the ground.
6. Use care not to cause any damage to the body of the vehicle during installation of the accessory.
7. When operate the key, align it with “LOCK” or “OPEN” position on the lock lever surely.

Tightening Torque

Tighten bolts to the torque indicated in the right table as standard value unless otherwise explicitly specified.
The value shows conventional or “4” marked bolt tightening torque. For other bolts not listed in the table, refer to the service manual.

Diameter (mm)	Tightening Torque		
	N·m	kgf-m	lbf-ft
5	3.0	0.3	2.0
6	5.5	0.55	4.0
8	13.0	1.3	9.5
10	29.0	2.9	21.0

SUZUKI

Installation of Key Cylinder

NOTE: The following steps are for the right side of the motorcycle. Follow the same steps for the left side.

1. Remove the nut and the plate.

NOTE: Use the key cylinder marked with "R" to the right case and with "L" to the left case.

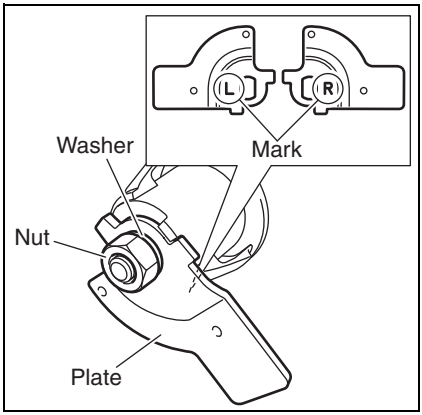

2. Insert the key cylinder into the hole of the side case.

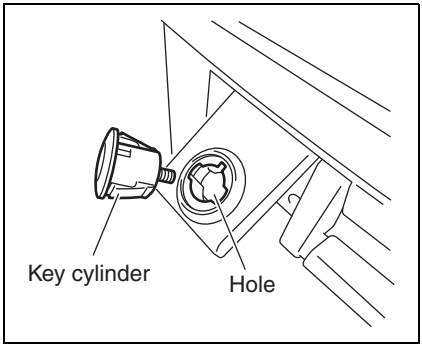

3. Install the plate and tighten the nut to the specified torque.

NOTE: When fitting the plate to the key cylinder, face the marked side toward the key insertion side.

Tightening torque
Nut: 2.5 N·m (0.25 kgf-m, 1.8 lbf-ft)

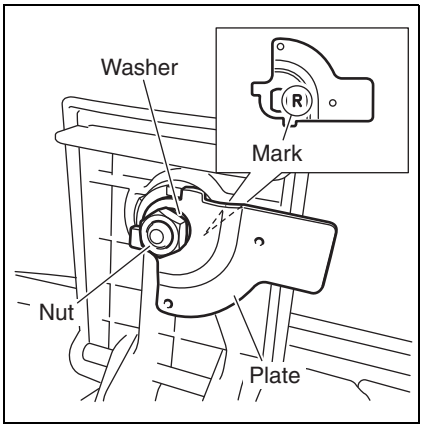

4. Insert the key into the key cylinder and turn it counterclockwise 90 degrees, and push down the lock lever into the lock position.

NOTE: For the left side case, turn the key clockwise 90 degrees.

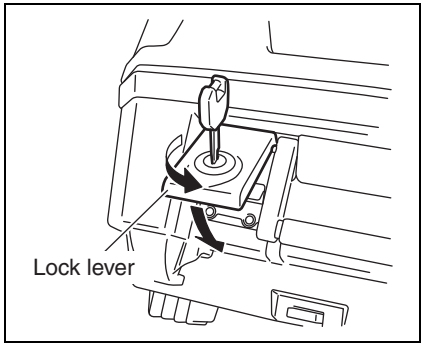

Installation of Side Case

NOTE: The following steps are for the right side of the motorcycle. Follow the same steps for the left side.

1. Insert the key into the key cylinder of the side case and turn it counterclockwise 90 degrees.

NOTE: For the left side case, turn the key clockwise 90 degrees.

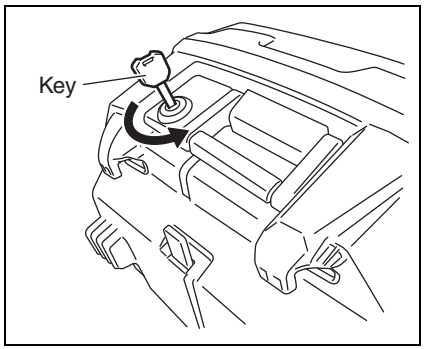

2. Lift up the lock lever and open the side case lid.

NOTICE
Do not hold the key when lifting up the lock lever. The key could become deformed or damaged.

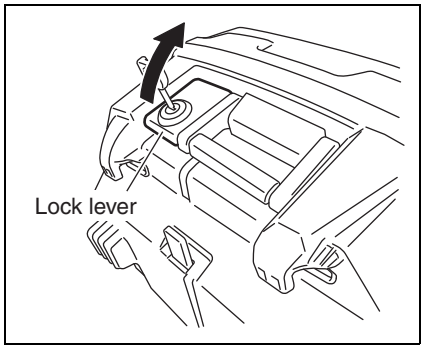

3. Stick the label (3) aligning it with the marking off line.
4. Close the side case lid.

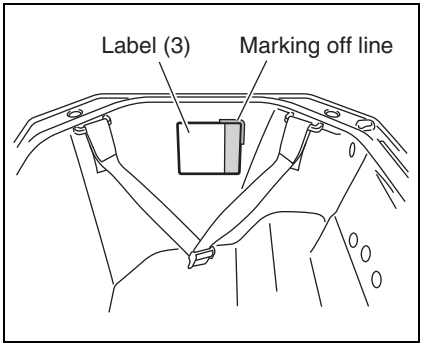

5. Lift up the handle and down the locking bar.

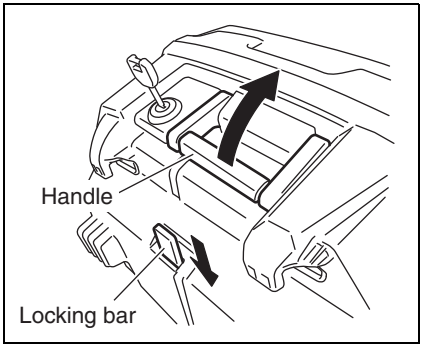

6. Install the side case (2) onto the brackets as shown.

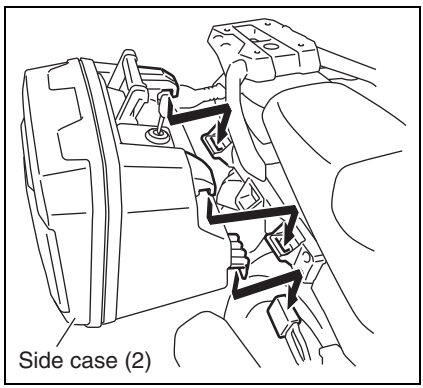

7. Fold the handle down and make sure that the locking bar is fitted into the slot of the side case upper bracket.

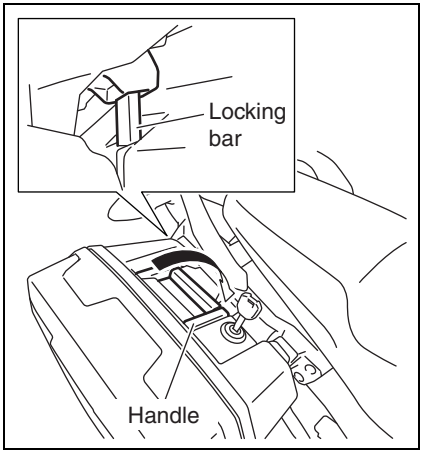

⚠ WARNING

Make sure that the side case is surely installed. Otherwise, the case could come off while riding, resulting in an accident.

8. With the handle and lock lever folded down completely, lock the case by turning the key.

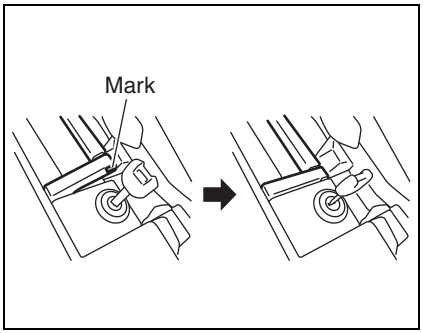

⚠ WARNING

Make sure that the handle is completely folded down and that the mark is not visible before locking the case. If the handle is not completely folded down before locking, the case could come off while riding, resulting in an accident.

Removal of Side Case

NOTE: The following steps are for the right side of the motorcycle. Follow the same steps for the left side.

1. Insert the key into the key cylinder of the side case and turn it counterclockwise 90 degrees.

NOTE: For the left side case, turn the key clockwise 90 degrees.

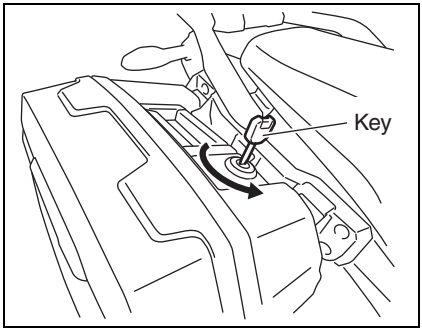

2. Lift up the handle and remove the side case.

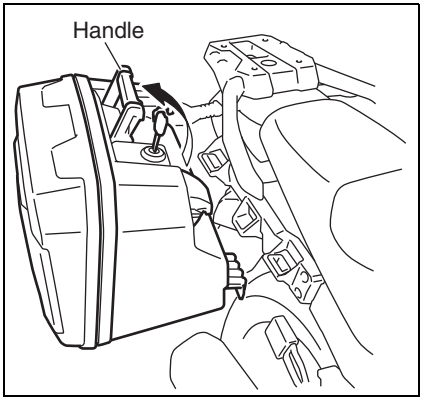

Opening Side Case

NOTE: The following steps are for the right side of the motorcycle. Follow the same steps for the left side.

1. Insert the key into the key cylinder of the side case and turn it counterclockwise 90 degrees.

NOTE: For the left side case, turn the key clockwise 90 degrees.

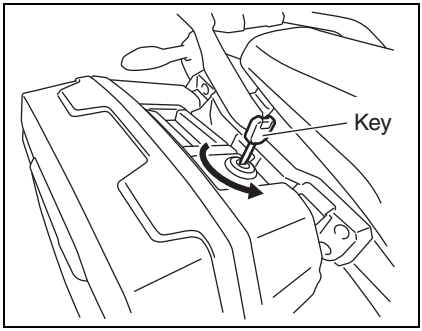

2. Lift up the lock lever and open the side case lid.

NOTICE
Do not hold the key when lifting up the lock lever. The key could become deformed or damaged.

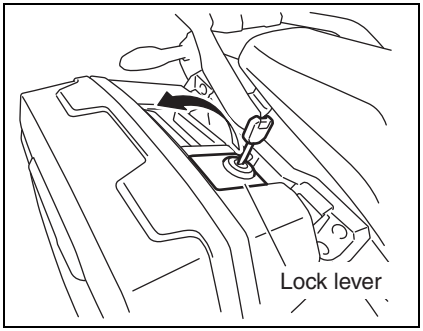

Closing Side Case

Close the side case by reversing the opening procedure.

⚠ WARNING
Make sure that the handle is completely folded down and that the mark is not visible before locking the case. If the handle is not completely folded down before locking, the case could come off while riding, resulting in an accident.

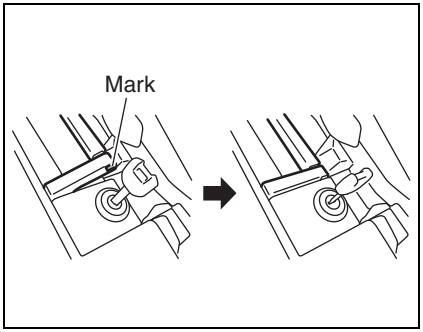

SUZUKI®

Handling Precautions

⚠ WARNING

- **To avoid damage or deformation of the case, observe the following precautions.**
  - **When close the lid, do not catch the luggage or stopper rope.**
  - **When set the center stand upright or move the motorcycle, do not apply force through the case.**
  - **If fitting, removal or operation of the case does not work well, consult your Suzuki dealer.**
- **If the stopper rope is removed, the case hinge could be damaged. Do not remove the stopper rope.**
- **If the case is not installed correctly, or it is not locked in place, it may come off. Therefore, make sure that it is properly installed and locked before riding.**
- **A mounted case is highly susceptible to crosswinds. Always be careful when riding in strong winds.**
- **When the side cases are mounted, always ride carefully as they affect the stability and maneuverability of the motorcycle.**
- **Maximum loading capacity:**
  3 kg (6.6 lbs) per case
- **Maximum motorcycle speed when case is mounted:**
  130 km/h (81 mph)
- **Reduce luggage weight if the combined weight of luggage and cases exceeds the maximum loading weight limit of the carrier or motorcycle. Maximum side case loading capacity is 3 kg (6.6 lbs) per case.**
- **Store the luggage in both sides of the cases equally. Loading imbalance between right and left may affect the stability and maneuverability of the motorcycle.**

- The cases are not completely waterproof. Always store luggage in a plastic bag or the like.
- Make sure the handles, lock levers and cases are securely locked before riding.
- Do not store valuables or fragile luggage in the case. If they are kept in the case, there is a risk of theft or breakage.

SUZUKI®

INSTRUCTIONS DE MONTAGE

Description: **VALISE LATÉRALE**

Modèle:	DL250L8	Code:	Droite et gauche:	95400-2181*
			Côté droit:	95400-2182*
			Côté gauche:	95500-2181*
		Temps de montage: 0,2 h de chaque côté		

Contenu

Réf.	Description	Qté
(1)	*1 Valise latérale (G)	1
(2)	*1 Valise latérale (D)	1
(3)	*1 Étiquette	2 (1)
(4)	Instructions de montage	1
(5)	*2 Jeu de serrures	1

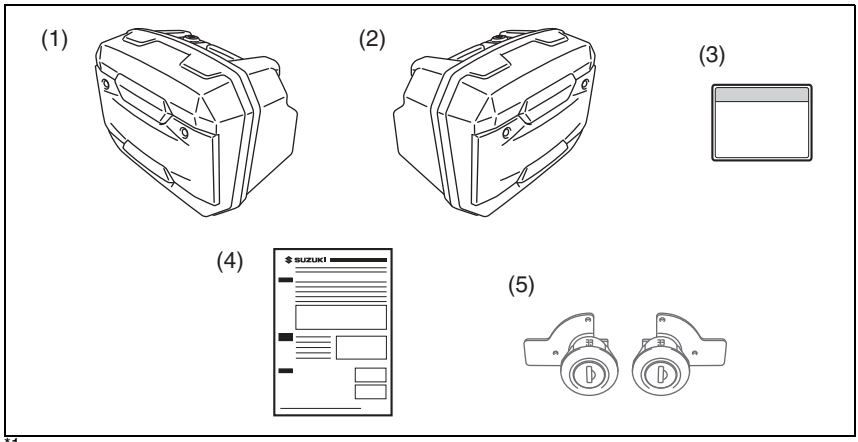

*1 En cas d'achat d'une valise latérale droite ou gauche, une étiquette (3) est incluse dans le jeu de pièces.

*2 Le jeu de serrures n'est pas inclus dans le jeu de pièces. Il doit être acheté séparément.

Outils nécessaires

Réf.	Description
(A)	Douille (10 mm)
(B)	Clé à cliquet
(C)	Clé dynamométrique

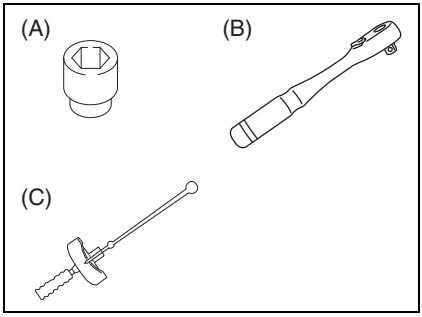

SUZUKI®

Important

⚠AVERTISSEMENT / ⚠ATTENTION / ***AVIS*** / *REMARQUE*

Lire attentivement ce manuel et se conformer soigneusement aux instructions données. Afin de souligner des informations particulières, le symbole ⚠ et les termes **AVERTISSEMENT**, **ATTENTION**, ***AVIS*** et *REMARQUE* ont des significations particulières. Lire attentivement les messages précédés par ces termes :

⚠ AVERTISSEMENT
Indique un danger potentiel pouvant entraîner la mort ou des blessures graves.

⚠ ATTENTION
Indique un danger potentiel pouvant entraîner des blessures légères ou modérées.

AVIS
Indique un danger potentiel pouvant entraîner la détérioration du véhicule ou des équipements.

REMARQUE: Signale des informations spéciales pour faciliter l'entretien ou clarifier des instructions importantes.

Couple de serrage

1. Vérifier que le kit comprend toutes les pièces figurant sur la première page.
2. Vérifier que les pièces du kit ne sont pas rayées ou endommagées.
3. Mettre le véhicule sur une surface plane.
4. Retirer la clé de contact du contacteur et la ranger dans un endroit sûr.
5. Protéger des rayures toutes les pièces déposées ou à monter en les plaçant sur un chiffon doux avant de les poser au sol.
6. Veiller à ne pas abîmer la carrosserie du véhicule lors du montage de l'accessoire.
7. Lors de l'utilisation de la clé, l'aligner parfaitement avec la position «LOCK» (Verrouillé) ou «OPEN» (Ouvert) sur le levier de verrouillage.

Couple de serrage

Serrer les boulons au couple indiqué dans le tableau des valeurs standard ci-contre, sauf indication contraire explicite.
Les valeurs données dans ce tableau correspondent aux couples de serrage des boulons classiques ou portant le repère « 4 ».
Pour les boulons ne figurant pas dans le tableau, se référer au manuel d'entretien.

Diamètre (mm)	Couple de serrage		
	N·m	kgf-m	lbf-ft
5	3,0	0,3	2,0
6	5,5	0,55	4,0
8	13,0	1,3	9,5
10	29,0	2,9	21,0

Montage du barillet de serrure

REMARQUE:
Le mode opératoire suivant se rapporte au côté droit de la moto. Il s'applique de la même façon au côté gauche.

1. Retirer l'écrou et la plaque.

REMARQUE:
Utiliser le barillet de serrure portant le repère « R » pour la valise latérale droite et le repère « L » pour la valise latérale gauche.

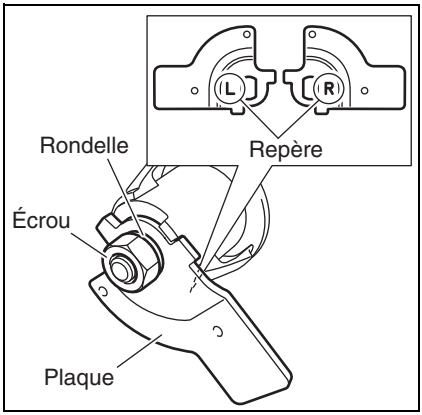

2. Insérer le barillet de serrure dans le trou de la valise latérale.

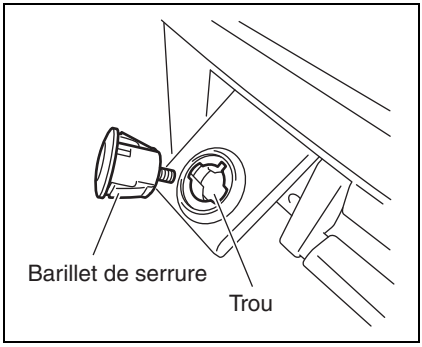

3. Monter la plaque et serrer l'écrou au couple spécifié.

REMARQUE:
Lors du montage de la plaque sur le barillet de serrure, orienter le côté portant le repère vers le côté d'insertion de la clé.

Couple de serrage
Écrou: 2,5 N·m (0,25 kgf-m, 1,8 lbf-ft)

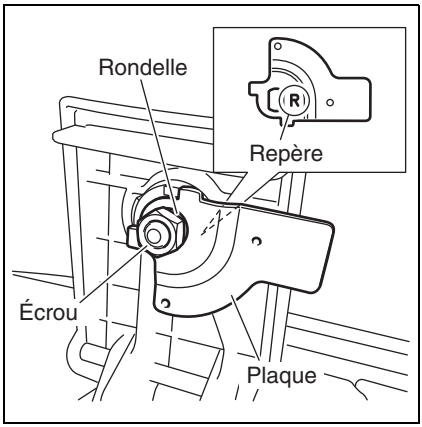

4. Insérer la clé dans le barillet de serrure et la tourner de 90° dans le sens anti-horaire, puis abaisser le levier de verrouillage dans la position de verrouillage.

REMARQUE:
Pour la valise latérale gauche, tourner la clé de 90° dans le sens horaire.

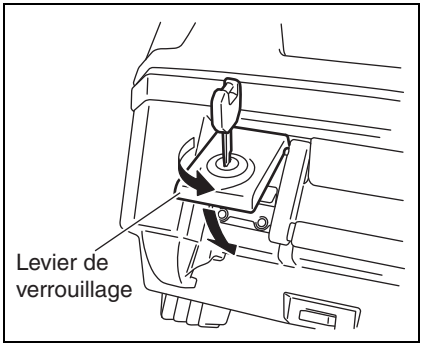

Montage de la valise latérale

REMARQUE:
Le mode opératoire suivant se rapporte au côté droit de la moto. Il s'applique de la même façon au côté gauche.

1. Insérer la clé dans le barillet de serrure de la valise latérale et la tourner de 90° dans le sens antihoraire.

REMARQUE:
Pour la valise latérale gauche, tourner la clé de 90° dans le sens horaire.

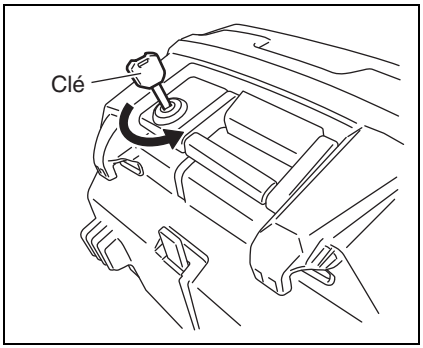

2. Soulever le levier de verrouillage et ouvrir le couvercle de la valise latérale.

AVIS
Ne pas tenir la clé lorsque l'on soulève le levier de verrouillage car elle pourrait se déformer ou être endommagée.

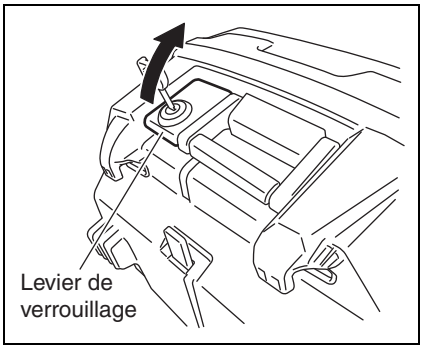

3. Coller l'étiquette (3) en l'alignant avec la ligne de repérage.
4. Fermer le couvercle de la valise latérale.

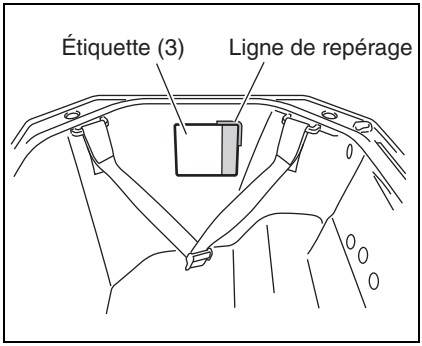

5. Soulever la poignée et abaisser la barre de verrouillage.

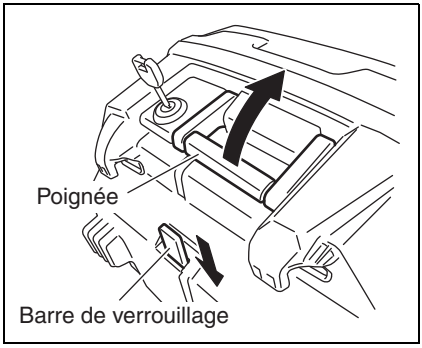

6. Monter la valise latérale (2) sur les supports comme illustré.

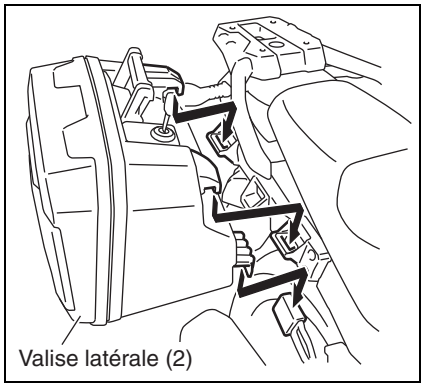

7. Replier la poignée vers le bas et vérifier que la barre de verrouillage est insérée dans l'encoche du support supérieur de valise latérale.

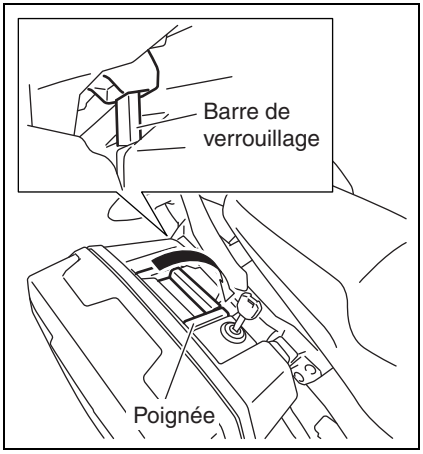

⚠ AVERTISSEMENT

Vérifier que la valise latérale est bien fixée, faute de quoi elle pourrait se détacher lors de la conduite et provoquer un accident.

8. Replier complètement vers le bas la poignée et le levier de verrouillage, puis verrouiller la valise en tournant la clé.

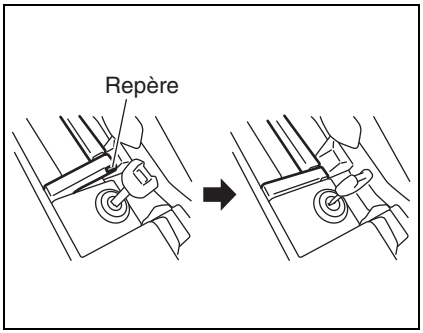

⚠ AVERTISSEMENT

Avant de verrouiller la valise, vérifier que la poignée est complètement repliée vers le bas et que le repère n'est pas visible, faute de quoi la valise pourrait se détacher lors de la conduite et provoquer un accident.

SUZUKI

Dépose de la valise latérale

REMARQUE:
Le mode opératoire suivant se rapporte au côté droit de la moto. Il s'applique de la même façon au côté gauche.

1. Insérer la clé dans le barillet de serrure de la valise latérale et la tourner de 90° dans le sens antihoraire.

REMARQUE:
Pour la valise latérale gauche, tourner la clé de 90° dans le sens horaire.

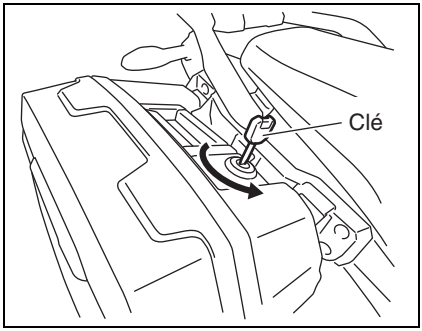

2. Soulever la poignée et déposer la valise latérale.

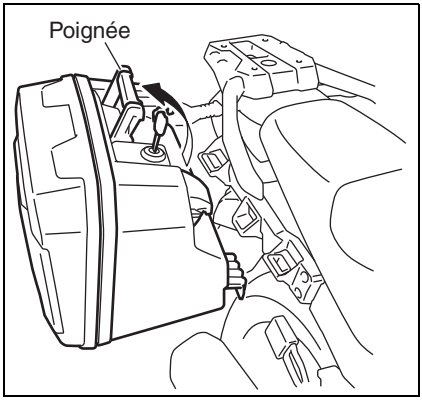

Ouverture de la valise latérale

REMARQUE:
Le mode opératoire suivant se rapporte au côté droit de la moto. Il s'applique de la même façon au côté gauche.

1. Insérer la clé dans le barillet de serrure de la valise latérale et la tourner de 90° dans le sens antihoraire.

REMARQUE:
Pour la valise latérale gauche, tourner la clé de 90° dans le sens horaire.

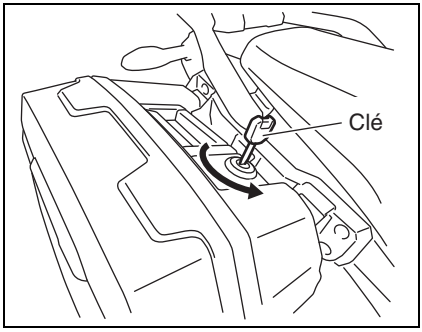

2. Soulever le levier de verrouillage et ouvrir le couvercle de la valise latérale.

AVIS
Ne pas tenir la clé lorsque l'on soulève le levier de verrouillage car elle pourrait se déformer ou être endommagée.

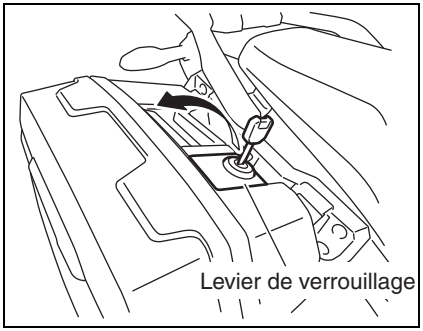

Fermeture de la valise latérale

Fermer la valise latérale en inversant la procédure d'ouverture.

⚠ AVERTISSEMENT
Avant de verrouiller la valise, vérifier que la poignée est complètement repliée vers le bas et que le repère n'est pas visible, faute de quoi la valise pourrait se détacher lors de la conduite et provoquer un accident.

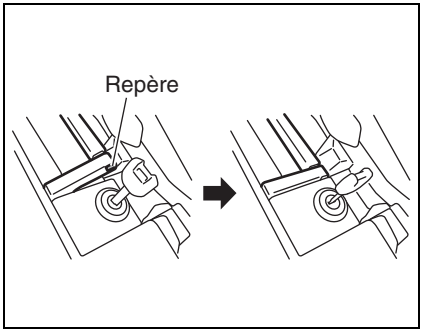

SUZUKI®

Précautions d'utilisation

⚠ AVERTISSEMENT

- **Pour éviter d'endommager ou de déformer la valise, prendre les précautions suivantes.**
  - **Lors de la fermeture du couvercle, ne pas saisir la sangle à bagages.**
  - **Lors de la mise sur béquille centrale ou lors du déplacement de la moto, ne pas forcer sur la valise.**
  - **En cas de problème lié à la mise en place, la dépose ou l'utilisation des valises latérales, consulter un concessionnaire Suzuki.**
- **Si la sangle à bagages est retirée, la charnière de la valise pourrait être endommagée. Ne pas retirer la sangle à bagages.**
- **Si la valise n'est pas montée correctement ou n'est pas verrouillé, elle risque de se détacher. Par conséquent, vérifier qu'elle est correctement montée et verrouillée avant de prendre la route.**
- **Une valise montée est très sensible au vent latéral. Toujours rouler prudemment lorsque le vent est violent.**
- **Lorsque les valises latérales sont montées, toujours rouler prudemment car elles affectent la stabilité et la maniabilité de la moto.**
- **Capacité de chargement maximale: 3 kg (6,6 lbs) par valise**
- **Vitesse maximale de la moto lorsque les valises sont montées: 130 km/h (81 mph)**
- **Réduire le poids des bagages si le poids combiné des bagages et des valises dépasse la limite de charge maximale du porte-bagages ou de la moto. La capacité de charge maximale des valises latérales est de 3 kg (6,6 lbs) par valise.**
- **Répartir équitablement les bagages dans les deux valises latérales. Un déséquilibre de chargement entre le côté droit et le côté gauche pourrait affecter la stabilité et la maniabilité de la moto.**

- Les valises ne sont pas complètement étanches. Toujours ranger les bagages dans un sac en plastique ou similaire.
- Vérifier que les poignées, les leviers de verrouillage et les valises sont bien verrouillés avant la conduite.
- Ne pas ranger d'objets de valeur ou de bagages fragiles dans les valises, car ils pourraient être volés ou détériorés.

SUZUKI®

MONTAGEANLEITUNG

Beschreibung: **SEITENKOFFER**

Verwendungen:	DL250L8	Teile-Nr.:	Rechts und links:	95400-2181*
			Rechte Seite:	95400-2182*
			Linke Seite:	95500-2181*
		Montagezeit: 0,2 hr(s) pro Seite		

Inhalt

Nr.	Beschreibung	Stck
(1)	*1 Seitenkoffer (L)	1
(2)	*1 Seitenkoffer (R)	1
(3)	*1 Aufkleber	2 (1)
(4)	Montageanleitung	1
(5)	*2 Schlüsselsatz	1

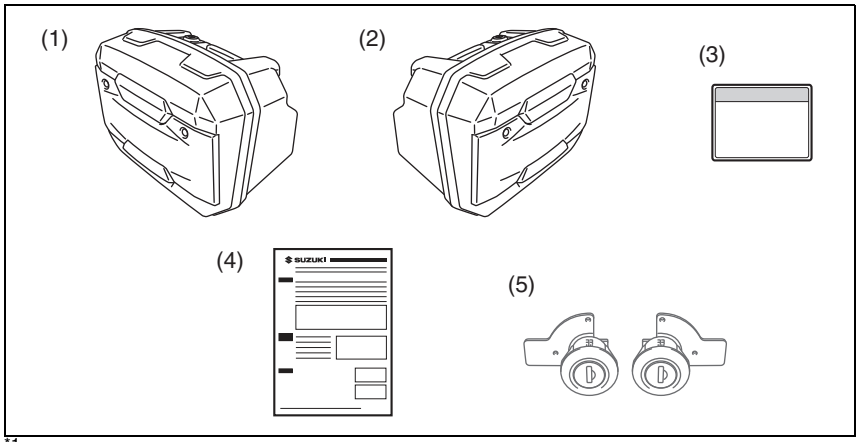

*1 Bei Kauf eines linken oder rechten Seitenkoffers ist ein Aufkleber (3) im Zubehörteilesatz enthalten.

*2 Der Lieferumfang der Zubehörteile umfasst keinen Schlüsselsatz. Bitte erwerben Sie den Schlüsselsatz separat.

Notwendige Werkzeuge

Nr.	Beschreibung
(A)	Sechskant-Steckschlüsseleinsatz (10 mm)
(B)	Ratschengriff
(C)	Drehmomentschlüssel

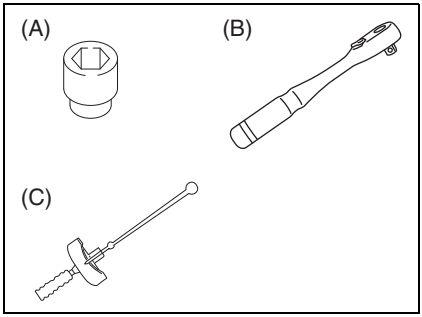

SUZUKI®

Wichtig

⚠WARNUNG / ⚠VORSICHT / ***ZUR BEACHTUNG*** / *HINWEIS*

Bitte lesen Sie diese Anleitung und befolgen Sie ihre Anweisungen sorgfältig. Um besondere Informationen hervorzuheben, haben das Symbol ⚠ sowie die Wörter **WARNUNG**, **VORSICHT**, ***ZUR BEACHTUNG*** und *HINWEIS* besondere Bedeutung. Beachten Sie insbesondere Informationen, die durch die folgenden Schlüsselwörter gekennzeichnet sind:

⚠ WARNUNG
Macht auf eine potenzielle Gefahr aufmerksam, die den Tod oder eine schwere Verletzung zur Folge haben kann.

⚠ VORSICHT
Weist auf eine mögliche Gefahr hin, die leichte bis mittelschwere Verletzungen verursachen kann.

HINWEIS
Macht auf eine potenzielle Gefahr aufmerksam, die eine leichte bis mittlere Verletzung zur Folge haben kann.

HINWEIS: Weist auf spezielle Informationen hin, um die Wartung sicherer oder die Anleitung verständlicher zu machen.

Wichtige Hinweise zur Montage

1. Prüfen, ob der Satz alle auf der ersten Seite aufgeführten Teile enthält.
2. Jedes Teil im Satz auf Kratzer und Beschädigung überprüfen.
3. Das Fahrzeug auf ebenem Untergrund parken.
4. Den Zündschlüssel abziehen und an sicherer Stelle aufbewahren.
5. Abgenommene oder zu montierende Teile nicht einfach auf den Boden, sondern auf einen weichen Lappen legen, damit sie nicht verkratzt werden.
6. Darauf achten, dass die Fahrzeugkarosserie bei der Montage des Zubehörs nicht beschädigt wird.
7. Schlüssel beim Bestätigen an der Position „LOCK“ (VERRIEGELN) oder „OPEN“ (OFFEN) des Verriegelungshebels ausrichten.

Anzugsdrehmoment

Sofern nicht ausdrücklich ein anderes Anzugsdrehmoment vorgeschrieben ist, die Schrauben mit den in der Tabelle rechts angegebenen Standard-Anzugsdrehmomenten anziehen.
Der Wert gibt das Anzugsdrehmoment für eine konventionelle oder mit „4“ markierte Schraube an.
Für andere, nicht in der Tabelle aufgeführte Schrauben, schlagen Sie bitte in der Wartungsanleitung nach.

Durchmesser (mm)	Anzugsdrehmoment		
	N·m	kgf-m	lbf-ft
5	3,0	0,3	2,0
6	5,5	0,55	4,0
8	13,0	1,3	9,5
10	29,0	2,9	21,0

Montage des Schlosszylinders

HINWEIS: Folgende Schritte beziehen sich auf die rechte Motorradseite. Für die linke Seite dieselbe Schrittfolge ausführen.

1. Die Mutter und Platte entfernen.

HINWEIS: Mit „R“ gekennzeichneten Schlosszylinder am rechten Koffer und mit „L“ gekennzeichneten Schlosszylinder am linken Koffer verwenden.

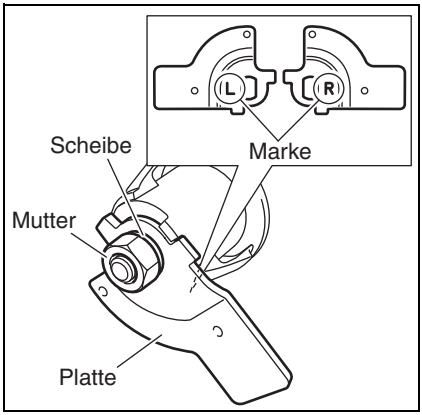

2. Den Schlosszylinder in die entsprechende Seitenkoffer - Öffnung stecken.

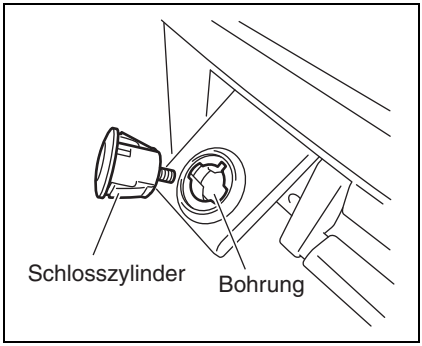

3. Platte einbauen und Mutter mit dem vorgeschriebenen Anzugsdrehmoment festziehen.

HINWEIS: Beim Anbringen der Platte am Schlosszylinder gekennzeichnete Seite in Richtung Schlüsseleinsteckseite ausrichten.

Anzugsdrehmoment
Mutter: 2,5 N·m (0,25 kgf-m, 1,8 lbf-ft)

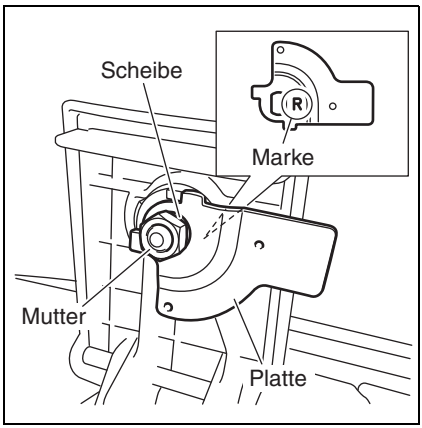

4. Den Schlüssel in den Schlosszylinder stecken und um 90 Grad gegen den Uhrzeigersinn drehen. Verriegelungshebel in die Verriegelungsposition drücken.

HINWEIS: Für die linke Seite den Schlüssel um 90 Grad im Uhrzeigersinn drehen.

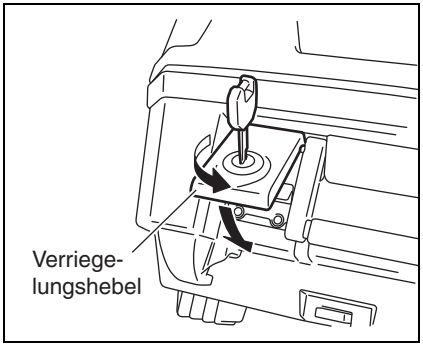

Montage des Seitenkoffers

HINWEIS: Folgende Schritte beziehen sich auf die rechte Motorradseite. Für die linke Seite dieselbe Schrittfolge ausführen.

1. Den Schlüssel in den Schlosszylinder des Seitenkoffers stecken und um 90 Grad gegen den Uhrzeigersinn drehen.

HINWEIS: Für die linke Seite den Schlüssel um 90 Grad im Uhrzeigersinn drehen.

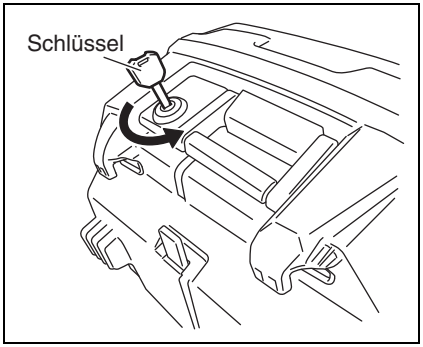

2. Den Verriegelungshebel anheben und den Seitenkoffer-Deckel öffnen.

HINWEIS
Beim Anheben des Verriegelungshebels Schlüssel nicht halten. Er könnte sich verformen oder beschädigt werden.

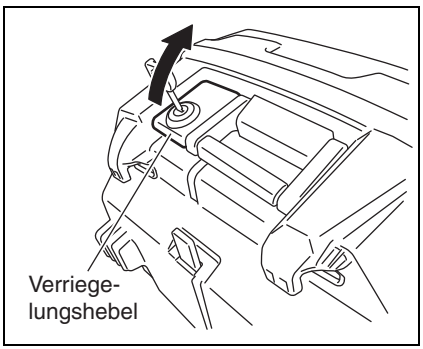

3. Den Aufkleber (3) anbringen und dabei an der Markierungslinie ausrichten.
4. Den Seitenkoffer-Deckel schließen.

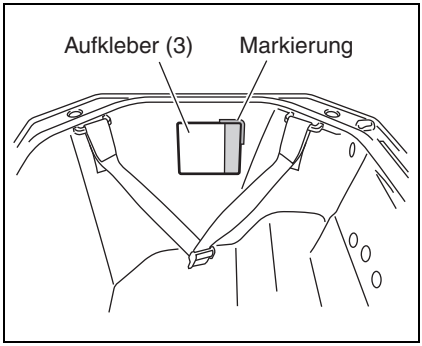

5. Den Verriegelungshebel anheben und den Riegel eindrücken.

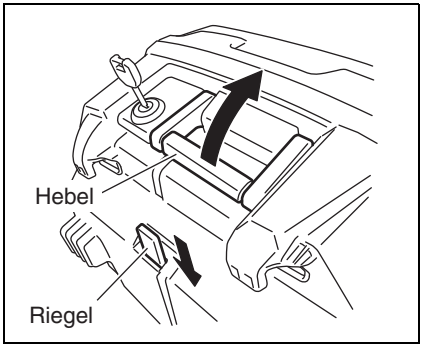

6. Den Seitenkoffer (2) wie gezeigt an die Halterungen anbringen.

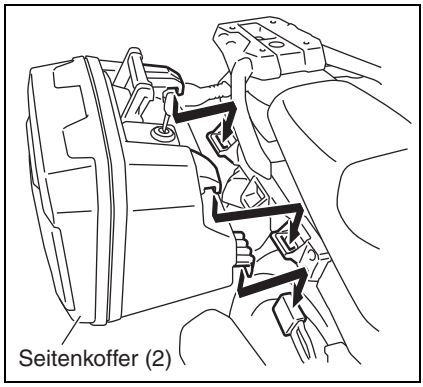

7. Den Griff senken und sicherstellen, dass der Riegel im entsprechenden Schlitz der oberen Seitenkoffer-Halterung sitzt.

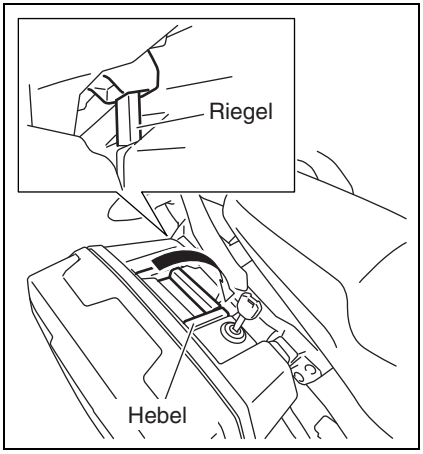

⚠ WARNUNG

Sicherstellen, dass der Seitenkoffer fest sitzt. Anderenfalls könnte sich der Koffer während der Fahrt lösen und einen Unfall verursachen.

8. Den Griff und Verriegelungshebel völlig senken und den Koffer durch Drehen des Schlüssels verriegeln.

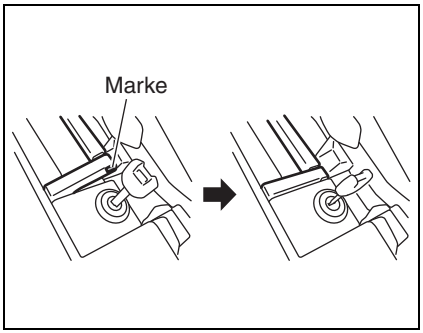

⚠ WARNUNG

Vor dem Verriegeln sicherstellen, dass der Griff völlig gesenkt ist und die Markierung nicht sichtbar ist. Falls der Griff vor dem Verriegeln nicht völlig gesenkt ist, könnte sich der Koffer während der Fahrt lösen und einen Unfall verursachen.

Ausbau des Seitenkoffers

HINWEIS: Folgende Schritte beziehen sich auf die rechte Motorradseite. Für die linke Seite dieselbe Schrittfolge ausführen.

1. Den Schlüssel in den Schlosszylinder des Seitenkoffers stecken und um 90 Grad gegen den Uhrzeigersinn drehen.

HINWEIS: Für die linke Seite den Schlüssel um 90 Grad im Uhrzeigersinn drehen.

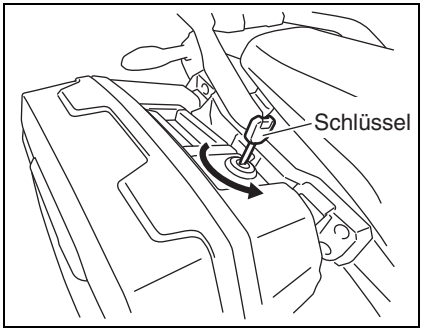

2. Den Verriegelungshebel anheben und den Seitenkoffer entfernen.

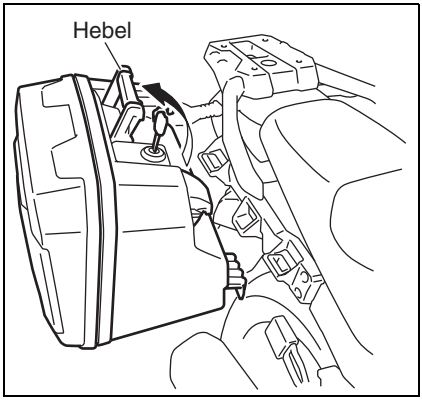

Öffnen des Seitenkoffers

HINWEIS: Folgende Schritte beziehen sich auf die rechte Motorradseite. Für die linke Seite dieselbe Schrittfolge ausführen.

1. Den Schlüssel in den Schlosszylinder des Seitenkoffers stecken und um 90 Grad gegen den Uhrzeigersinn drehen.

HINWEIS: Für die linke Seite den Schlüssel um 90 Grad im Uhrzeigersinn drehen.

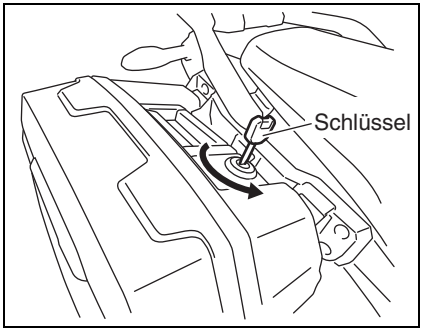

2. Den Verriegelungshebel anheben und den Seitenkoffer-Deckel öffnen.

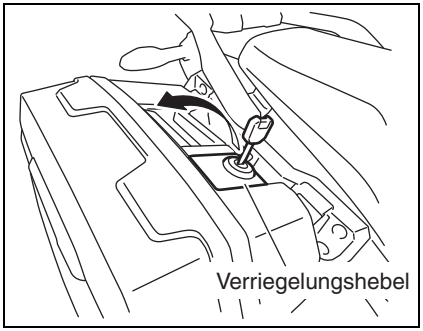

HINWEIS
Beim Anheben des Verriegelungshebels Schlüssel nicht halten. Er könnte sich verformen oder beschädigt werden.

Schließen des Seitenkoffers

Zum Schließen des Seitenkoffers die Schrittfolge zum Öffnen umkehren.

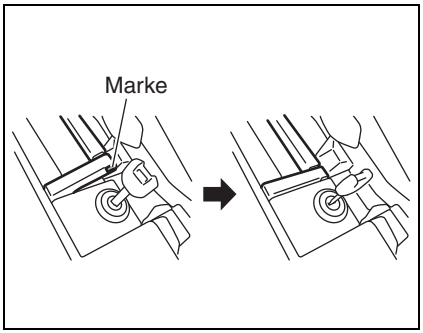

⚠ WARNUNG
Vor dem Verriegeln sicherstellen, dass der Griff völlig gesenkt ist und die Markierung nicht sichtbar ist. Falls der Griff vor dem Verriegeln nicht völlig gesenkt ist, könnte sich der Koffer während der Fahrt lösen und einen Unfall verursachen.

SUZUKI

Vorsichtsmaßnahmen bei der Handhabung

⚠ WARNUNG

- **Um Schäden oder Verformung des Koffers zu vermeiden, folgende Vorsichtsmaßnahmen beachten.**
  - **Beim Schließen des Deckels kein Gepäck oder die Stoppleine erfassen.**
  - **Wenn der Mittelständer aufrecht aufgestellt oder das Motorrad bewegt wird, keine Kraft über den Koffer aufwenden.**
  - **Wenn das Anbringen, Entfernen oder Verwenden des Koffers nicht funktioniert, wenden sie sich an Ihren Suzuki-Händler.**
- **Wenn die Stoppleine entfernt wird, könnte das Kofferscharnier beschädigt werden. Stoppleine nicht entfernen.**
- **Falls der Koffer nicht sachgemäß montiert und verriegelt ist, könnte er sich lösen. Deshalb vor der Fahrt sicherstellen, dass er sachgemäß montiert und verriegelt ist.**
- **Ein montierter Koffer ist hochempfindlich gegen Seitenwind. Bei starkem Wind stets vorsichtig fahren.**
- **Stets vorsichtig fahren, wenn die Seitenkoffer anmontiert sind, da dies die Stabilität und Manövrierbarkeit des Motorrads beeinträchtigt.**
- **Maximale Zuladung:**
  3 kg (6,6 lbs) je Koffer
- **Maximale Fahrgeschwindigkeit mit angebautem Koffer:**
  130 km/h (81 mph)
- **Falls das Gesamtgewicht von Koffern und Gepäck die maximale Zuladung des Gepäckträgers oder Motorrads überschreitet, ist das Gepäck zu verringern. Die maximale Zuladung der Seitenkoffer beträgt je 3 kg (6,6 lbs).**
- **Gepäck gleichmäßig auf beide Kofferseiten verteilen. Ein Ungleichgewicht zwischen rechts und links kann die Stabilität und Manövrierbarkeit des Motorrads beeinträchtigen.**

- Die Koffer sind nicht völlig wasserdicht. Gepäck sollte stets in einem Kunststoffbeutel o.Ä. aufbewahrt werden.
- Vor der Fahrt sicherstellen, dass Verriegelungshebel und Koffer fest verschlossen sind.
- Keine Wertgegenstände oder empfindliches Gepäck im Koffer aufbewahren. Es besteht Diebstahl- und Bruchgefahr.

SUZUKI®

ISTRUZIONI DI MONTAGGIO

Descrizione: **PORTAPACCHI LATERALE**

Applicazione:	DL250L8	Codice:	Destra e sinistra:	95400-2181*
			Lato destro:	95400-2182*
			Lato sinistro:	95500-2181*
		Tempo di montaggio: 0,2 Ore per ogni lato		

Imballo

Rif.	Descrizione	Q.tà
(1)	*1 Portapacchi laterale (S)	1
(2)	*1 Portapacchi laterale (D)	1
(3)	*1 Etichetta	2 (1)
(4)	Istruzioni di montaggio	1
(5)	*2 Set di chiavi	1

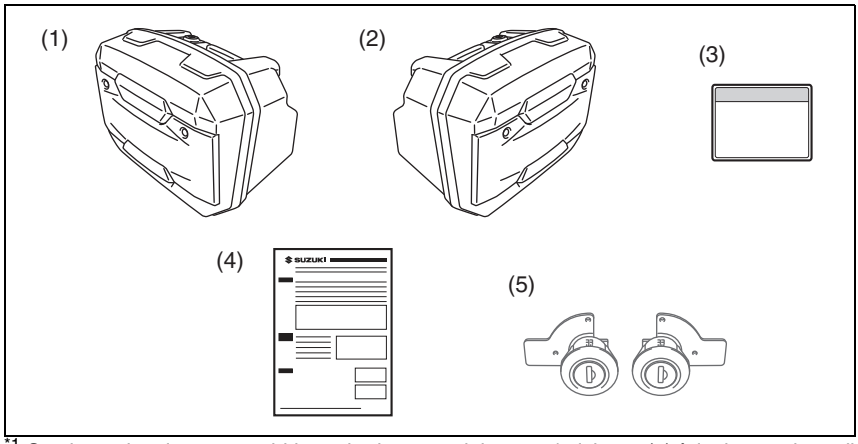

*1 Se si acquista i portapacchi laterale destro o sinistro, un'etichetta (3) è inclusa nel set di accessori.

*2 Il set di chiavi non è incluso nel set di accessori. Acquistare il set di chiavi separatamente.

Attrezzatura richiesta

Rif.	Descrizione
(A)	Attacco esagonale (10 mm)
(B)	Cricchetto reversibile
(C)	Chiave torsiometrica

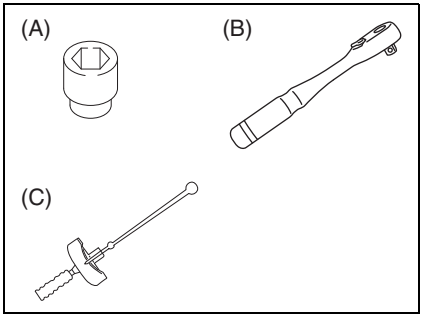

SUZUKI®

Importante

⚠ATTENZIONE / ⚠PRECAUZIONE / *NOTA BENE* / *NOTA*

Si consiglia di leggere e seguire le presente istruzioni molto attentamente. Per dare particolare rilievo a determinate informazioni, vengono impiegati il simbolo ⚠ e le parole **ATTENZIONE** e **PRECAUZIONE** e ***NOTA BENE*** e *NOTA* hanno significati particolari. Fare attenzione particolare ai messaggi evidenziati da queste parole:

⚠ ATTENZIONE
Indica un pericolo potenziale che potrebbe risultare in decessi o infortuni seri.

⚠ PRECAUZIONE
Indica un pericolo potenziale che potrebbe risultare in ferimenti minori o moderati.

NOTA BENE
Indica un pericolo potenziale che potrebbe risultare in danni al veicolo o ad attrezzature.

NOTA: Indica un'informazione particolare per rendere la manutenzione più facile o le informazioni più chiare.

Precauzioni per l'installazione

1. Controllare che il kit contenga tutte le parti elencate nella prima pagina.
2. Controllare che nessuna parte del kit abbia graffi o danni.
3. Parcheggiare il veicolo in un punto in piano.
4. Rimuovere la chiave di accensione dall'interruttore e conservarla in un luogo sicuro.
5. Proteggere ogni elemento tolto o da installare da graffi mettendolo su di un panno soffice steso a terra.
6. Fare attenzione a non danneggiare la scocca del veicolo durante l'installazione dell'accessorio.
7. Quando si utilizza la chiave, allinearla bene alla posizione "LOCK" o "OPEN" sulla leva di bloccaggio.

Coppia di serraggio

Stringere i bulloni alla coppia di serraggio indicata nella tabella a destra come valore standard, salvo esplicita indicazione diversa.
Il valore della coppia di serraggio è convenzionale o per bulloni contrassegnati con un "4". Per quanto riguarda i bulloni nono elencati in tabella, consultare il manuale di servizio.

Diametro (mm)	Coppia di serraggio		
	N·m	kgf-m	lbf-ft
5	3,0	0,3	2,0
6	5,5	0,55	4,0
8	13,0	1,3	9,5
10	29,0	2,9	21,0

Installazione del cilindro della chiave

NOTA: I passaggi successivi valgono per il lato destro della moto. Seguire gli stessi passaggi per il lato sinistro.

1. Rimuovere il dado e la piastra.

NOTA: Utilizzare il cilindro della chiave contrassegnato da "R" per il portapacchi destro e da "L" per il portapacchi sinistro.

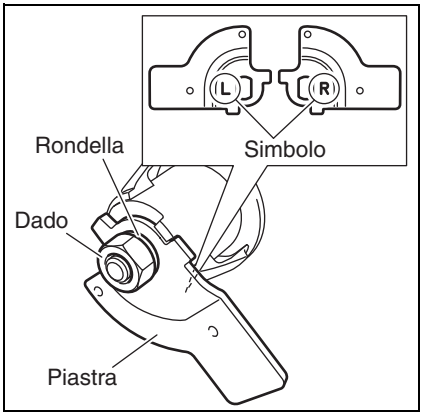

2. Inserire il cilindro della chiave nel foro del portapacchi laterale.

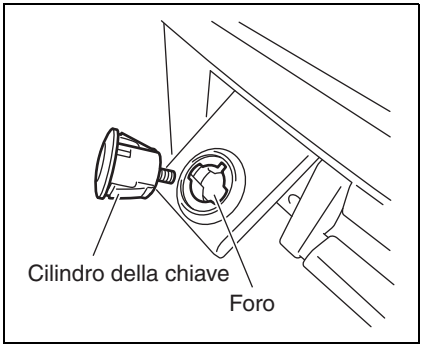

3. Installare la piastra e stringere il dado alla coppia prescritta.

NOTA: Quando si monta la piastra sul cilindro della chiave, rivolgere il lato contrassegnato verso il lato di inserimento chiave.

Coppia di serraggio
Dado: 2,5 N·m (0,25 kgf-m, 1,8 lbf-ft)

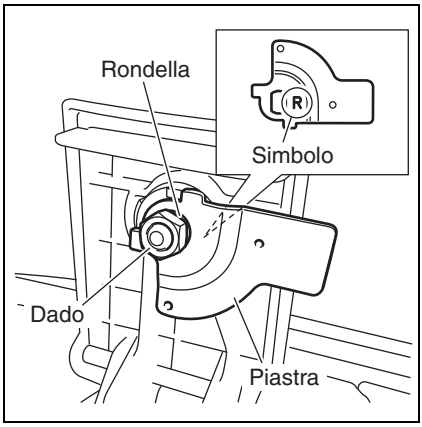

4. Inserire la chiave nel cilindro e girarla di 90 gradi in senso antiorario, quindi premere la leva di blocco in posizione di blocco.

NOTA: Per il portapacchi laterale sinistro, girare la chiave di 90 gradi in senso orario.



Installazione del portapacchi laterale

NOTA: I passaggi successivi valgono per il lato destro della moto. Seguire gli stessi passaggi per il lato sinistro.

1. Inserire la chiave nel cilindro del portapacchi laterale e girarla di 90 gradi in senso antiorario.

NOTA: Per il portapacchi laterale sinistro, girare la chiave di 90 gradi in senso orario.

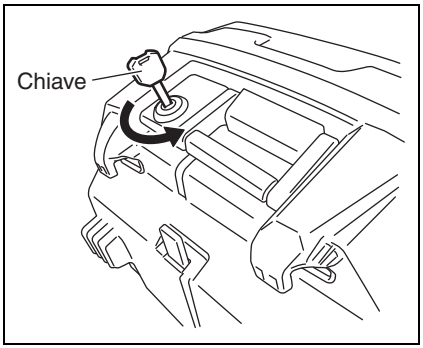

2. Sollevare la leva di bloccaggio e aprire il coperchio del portapacchi laterale.

NOTA BENE
Non tenere la chiave quando si solleva la leva di bloccaggio. La chiave potrebbe deformarsi o danneggiarsi.

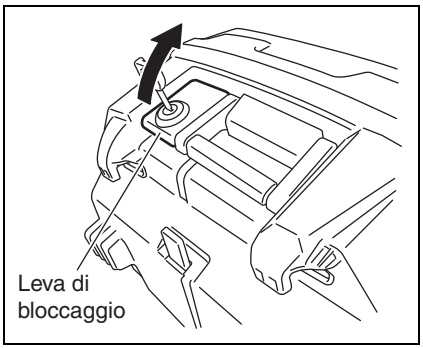

3. Incollare l'etichetta (3) allineandola alla linea di riferimento.
4. Chiudere il coperchio del portapacchi laterale.

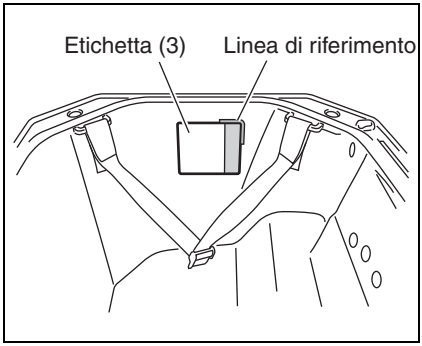

5. Sollevare la maniglia e premere verso il basso la barra di bloccaggio.

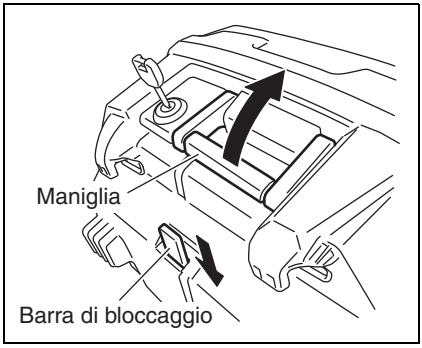

6. Installare il portapacchi laterale (2) sulle staffe come mostrato.

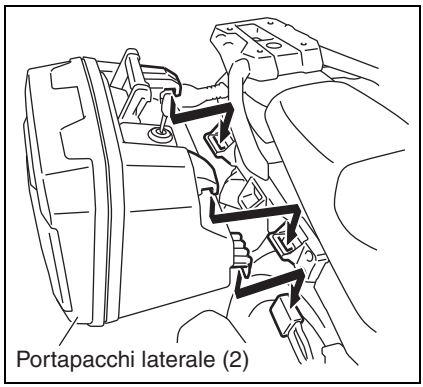

7. Piegare la maniglia verso il basso e verificare che la barra di bloccaggio sia inserita nella fessura della staffa superiore del portapacchi laterale.

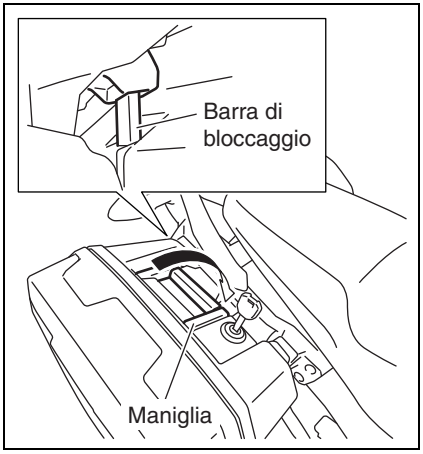

⚠ ATTENZIONE

Controllare che il portapacchi laterale sia installato bene. In caso contrario, il portapacchi potrebbe venir via durante il viaggio e causare un incidente.

8. Con la maniglia e la leva di bloccaggio completamente verso il basso, bloccare il portapacchi girando la chiave.

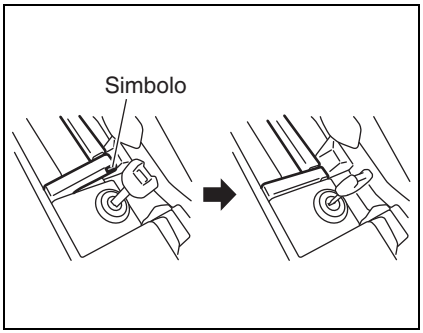

⚠ ATTENZIONE

Verificare che la maniglia sia completamente piegata verso il basso e che il segno non sia visibile prima di chiudere il portapacchi. Se la maniglia non è completamente piegata verso il basso prima di bloccare, il portapacchi potrebbe venir via durante il viaggio e causare un incidente.

Rimozione del portapacchi laterale

NOTA: I passaggi successivi valgono per il lato destro della moto. Seguire gli stessi passaggi per il lato sinistro.

1. Inserire la chiave nel cilindro del portapacchi laterale e girarla di 90 gradi in senso antiorario.

NOTA: Per il portapacchi laterale sinistro, girare la chiave di 90 gradi in senso orario.

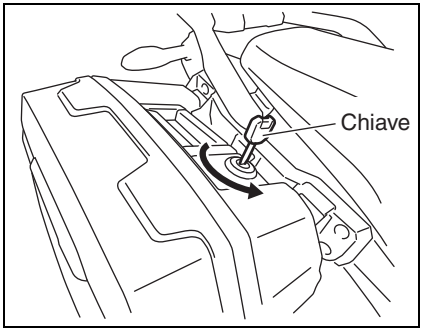

2. Sollevare la maniglia e togliere il portapacchi laterale.

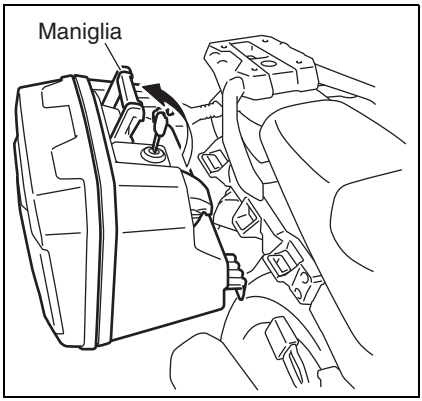

Apertura del portapacchi laterale

NOTA: I passaggi successivi valgono per il lato destro della moto. Seguire gli stessi passaggi per il lato sinistro.

1. Inserire la chiave nel cilindro del portapacchi laterale e girarla di 90 gradi in senso antiorario.

NOTA: Per il portapacchi laterale sinistro, girare la chiave di 90 gradi in senso orario.

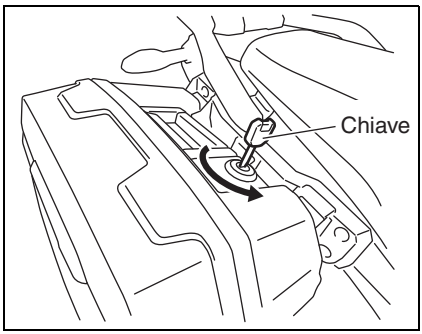

2. Sollevare la leva di bloccaggio e aprire il coperchio del portapacchi laterale.

NOTA BENE
Non tenere la chiave quando si solleva la leva di bloccaggio. La chiave potrebbe deformarsi o danneggiarsi.

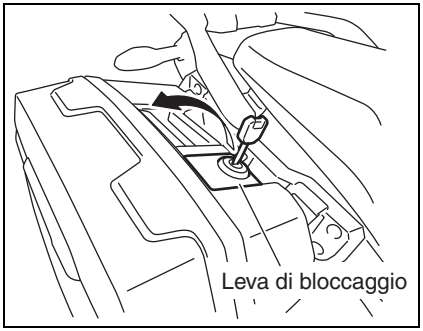

Chiusura del portapacchi laterale

Chiudere il portapacchi laterale invertendo la procedura di apertura.

⚠ ATTENZIONE
Verificare che la maniglia sia completamente piegata verso il basso e che il segno non sia visibile prima di chiudere il portapacchi. Se la maniglia non è completamente piegata verso il basso prima di bloccare, il portapacchi potrebbe venir via durante il viaggio e causare un incidente.

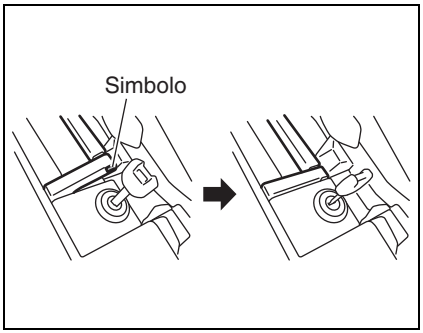

SUZUKI®

Precauzioni per l'utilizzo

⚠ ATTENZIONE

- **Per evitare danni o deformazioni del portapacchi, osservare le precauzioni seguenti.**
  - **Quando si chiude il coperchio, non far impigliare il bagaglio o la corda di arresto.**
  - **Quando si apre il cavalletto centrale o si sposta la motocicletta, non applicare forza dal portapacchi.**
  - **Se il montaggio, la rimozione o l'utilizzo del portapacchi non funzionano correttamente, rivolgersi a un rivenditore Suzuki.**
- **Se si rimuove la corda di arresto, la cerniera del portapacchi potrebbe danneggiarsi. Non rimuovere la corda di arresto.**
- **Se il portapacchi non è installato correttamente o non è bloccato in posizione, può venir via. Quindi, verificare che sia correttamente installato e bloccato prima di iniziare il viaggio.**
- **Un portapacchi montato è altamente soggetto al vento di traverso. Fare sempre attenzione quando si guida con vento forte.**
- **Quando i portapacchi laterali sono montati, guidare sempre con attenzione in quanto influenzano la stabilità e la manovrabilità della moto.**
- **Capacità di carico massima:**
  3 kg (6,6 lbs) per portapacchi
- **Velocità massima della moto quando il portapacchi è montato:**
  130 km/h (81 mph)
- **Ridurre il peso del bagaglio se il peso combinato di bagaglio e portapacchi supera il peso di carico massimo del portapacchi o moto. La capacità massima del portapacchi laterale è 3 kg (6,6 lbs) per portapacchi laterale.**
- **Suddividere in modo equo il bagaglio in entrambi i lati dei portapacchi laterali. Un carico non equilibrato tra destra e sinistra può influire sulla stabilità e sulla manovrabilità della moto.**

- I portapacchi non sono completamente impermeabili. Conservare sempre il bagaglio in una busta di plastica o simile.
- Verificare che le maniglie, le leve di bloccaggio e i portapacchi siano ben fissati prima di partire.
- Non conservare preziosi o bagagli fragili nel portapacchi. Se tenuti nel portapacchi, esiste il rischio di furto o rottura.

SUZUKI®

INSTRUCCIONES PARA EL MONTAJE

Descripción: **PORTAEQUIPAJES LATERAL**

Aplicación:	DL250L8	N.º de código: Derecho e izquierdo:	95400-2181*
		Lado derecho:	95400-2182*
		Lado izquierdo:	95500-2181*
		Tiempo de instalación: 0,2 h en cada lado	

Contenido

Ref.	Descripción	Cant.
(1)	*1 Portaequipajes lateral (I)	1
(2)	*1 Portaequipajes lateral (D)	1
(3)	*1 Etiqueta	2 (1)
(4)	Instrucciones para el montaje	1
(5)	*2 Juego de llave	1

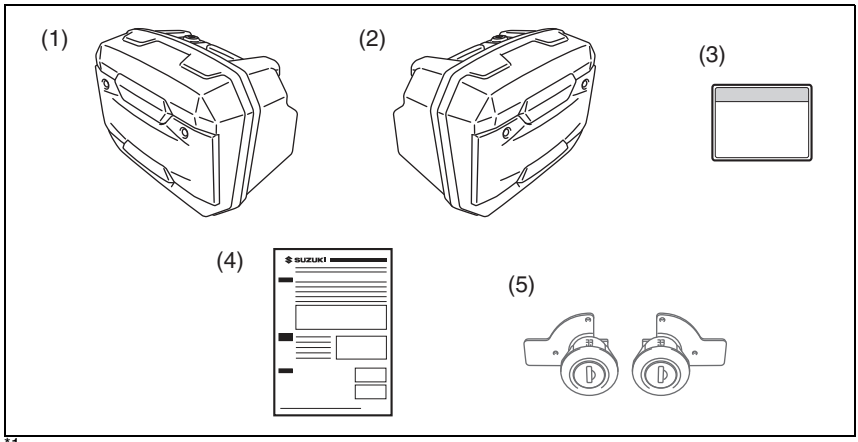

*1 Si se adquiere solamente el portaequipajes lateral derecho o izquierdo, el juego de accesorios incluye una etiqueta (3).

*2 El juego de llave no se incluye en el juego de accesorios. Adquiera el juego de llave por separado.

Herramientas necesarias

Ref.	Descripción
(A)	Llave de vaso hexagonal (10 mm)
(B)	Llave de carraca
(C)	Llave dinamométrica

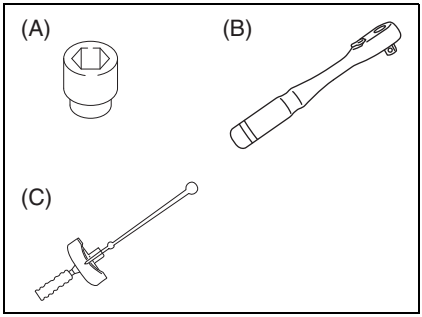

SUZUKI

Importante

⚠ADVERTENCIA / ⚠PRECAUCIÓN / ***AVISO*** / *NOTA*

Por favor, lea el presente manual y siga las instrucciones al pie de la letra. Con el fin de destacar la información más relevante se utilizan el símbolo ⚠ y las palabras **ADVERTENCIA**, **PRECAUCIÓN**, ***AVISO*** y *NOTA* . Ponga mucha atención a los mensajes resaltados por las palabras siguientes:

⚠ ADVERTENCIA
Indica un peligro potencial que puede causar la muerte o lesiones graves.

⚠ PRECAUCIÓN
Indica un peligro potencial que puede causar lesiones leves o moderadas.

AVISO
Indica un peligro potencial que puede causar daños en el vehículo o en el equipo.

NOTA: Indica información importante para facilitar el mantenimiento o aclarar las instrucciones.

Precauciones para la instalación

1. Compruebe que el juego incluya todas las piezas enumeradas en la primera página.
2. Compruebe todas las piezas del juego para asegurarse de que no estén rayadas ni dañadas.
3. Estacione el vehículo en un terreno nivelado.
4. Retire la llave de contacto y guárdela en un lugar seguro.
5. Proteja todas las piezas que haya quitado o que vaya a instalar, para que no se rayen, colocándolas primero sobre un paño suave antes de ponerlas en el suelo.
6. Tenga cuidado para no causar ningún daño a la carrocería del vehículo durante la instalación de un accesorio.
7. Al usar la llave, asegúrese de alinearla con la posición “LOCK” (cerrado) u “OPEN” (abierto) de la palanca de bloqueo.

Par de apriete

Apriete los pernos al par indicado en la tabla de la derecha, a menos que se especifique explícitamente lo contrario.
El par de apriete indicado es para los pernos convencionales o los que están marcados con un “4”.
Para otros pernos que no se enumeran en la tabla, consulte el manual de servicio.

Diámetro (mm)	Par de apriete		
	N·m	kgf-m	lbf-ft
5	3,0	0,3	2,0
6	5,5	0,55	4,0
8	13,0	1,3	9,5
10	29,0	2,9	21,0

Instalación del cilindro de la llave

NOTA: Los siguientes pasos son para el lado derecho de la motocicleta. Siga los mismos pasos para el lado izquierdo.

1. Retire la tuerca y la placa.

NOTA: Use el cilindro de la llave marcado con "R" (derecho) para el portaequipajes derecho, y el marcado con "L" (izquierda) para el portaequipajes izquierdo.

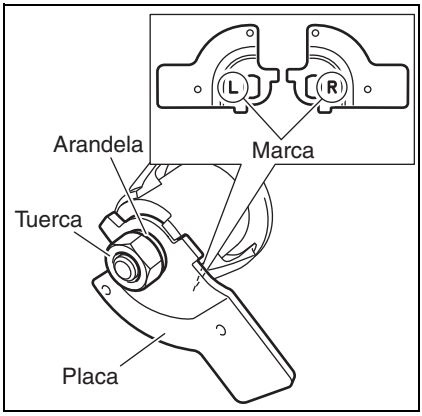

2. Inserte el cilindro de la llave en el orificio del portaequipajes lateral.

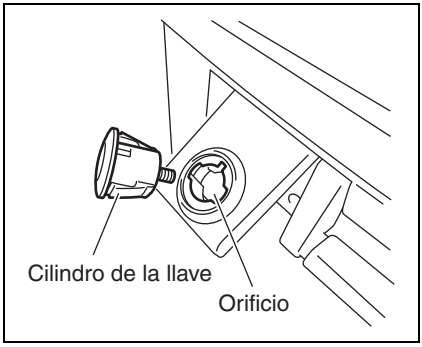

3. Instale la placa y apriete la tuerca al par especificado.

NOTA: Al montar la placa en el cilindro de la llave, oriente el lado con la marca hacia el lado de inserción de la llave.

Par de apriete
Tuerca: 2,5 N·m (0,25 kgf-m, 1,8 lbf-ft)

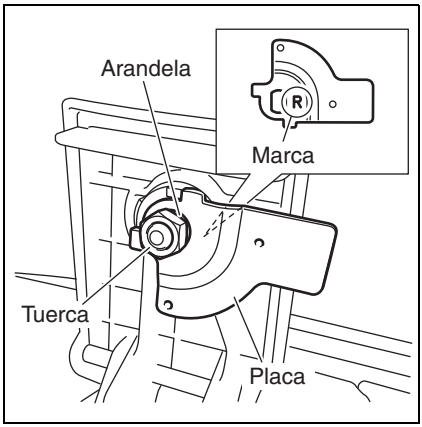

4. Inserte la llave en el cilindro de la llave, gírela 90 grados hacia la izquierda y presione hacia abajo la palanca de bloqueo hasta la posición de cierre.

NOTA: Para el portaequipajes lateral izquierdo, gire la llave 90 grados hacia la derecha.

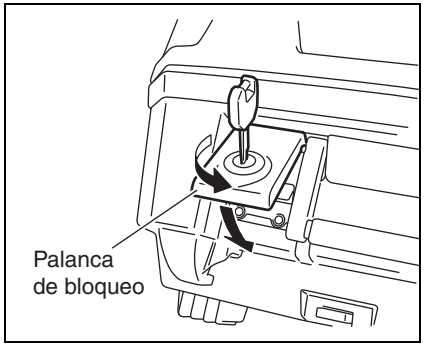

Instalación del portaequipajes lateral

NOTA: Los siguientes pasos son para el lado derecho de la motocicleta. Siga los mismos pasos para el lado izquierdo.

1. Inserte la llave en el cilindro de la llave del portaequipajes lateral y gírela 90 grados hacia la izquierda.

NOTA: Para el portaequipajes lateral izquierdo, gire la llave 90 grados hacia la derecha.

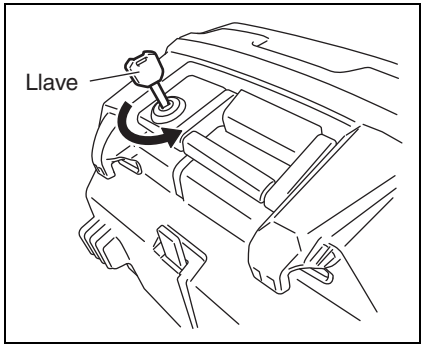

2. Levante la palanca de bloqueo y abra la tapa del portaequipajes lateral.

AVISO
No sujete la llave al levantar la palanca de bloqueo. La llave podría deformarse o dañarse.

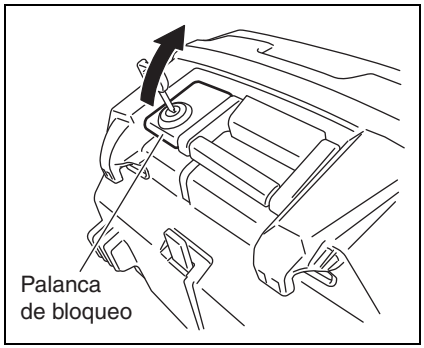

3. Adhiera la etiqueta (3), alineándola con la línea exterior de marca.
4. Cierre la tapa del portaequipajes lateral.

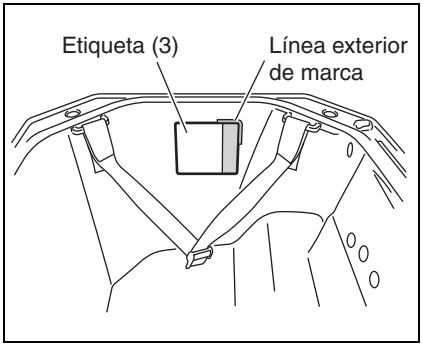

5. Levante el asa y baje la barra de bloqueo.

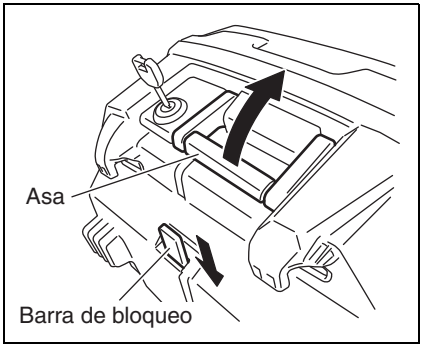

6. Coloque el portaequipajes lateral (2) en los soportes como se muestra.

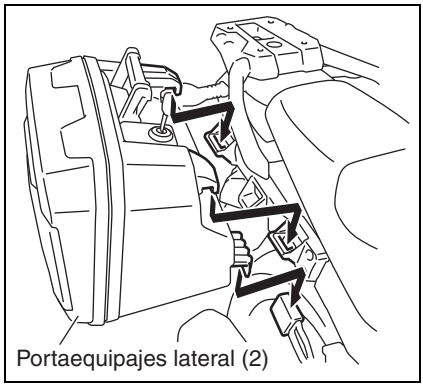

7. Pliegue el asa y asegúrese de que la barra de bloqueo encaja en la ranura del soporte superior del portaequipajes lateral.

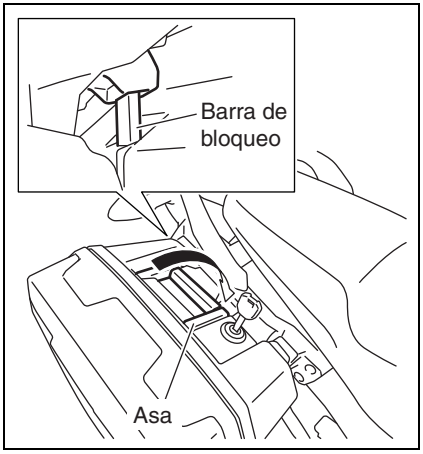

⚠ ADVERTENCIA

Asegúrese de que el portaequipajes lateral está firmemente instalado. De lo contrario, el portaequipajes se puede caer mientras se conduce y provocar un accidente.

8. Con el asa y la palanca de bloqueo totalmente plegadas, cierre el portaequipajes girando la llave.

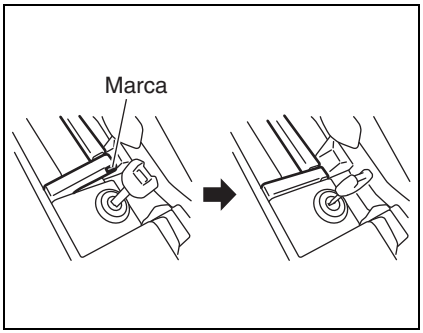

⚠ ADVERTENCIA

Antes de bloquear el portaequipajes, asegúrese de que el asa está completamente plegada y la marca no se ve. Si el asa no está completamente plegada antes de bloquearlo, el portaequipajes se puede caer mientras se conduce y provocar un accidente.

Retirada del portaequipajes lateral

NOTA: Los siguientes pasos son para el lado derecho de la motocicleta. Siga los mismos pasos para el lado izquierdo.

1. Inserte la llave en el cilindro de la llave del portaequipajes lateral y gírela 90 grados hacia la izquierda.

NOTA: Para el portaequipajes lateral izquierdo, gire la llave 90 grados hacia la derecha.

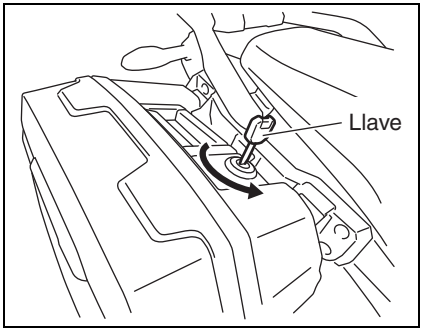

2. Levante el asa y retire el portaequipajes lateral.

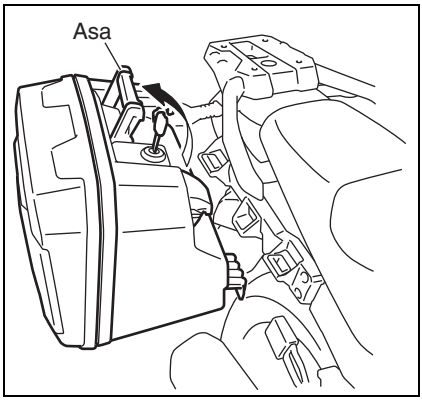

Apertura del portaequipajes lateral

NOTA: Los siguientes pasos son para el lado derecho de la motocicleta. Siga los mismos pasos para el lado izquierdo.

1. Inserte la llave en el cilindro de la llave del portaequipajes lateral y gírela 90 grados hacia la izquierda.

NOTE: Para el portaequipajes lateral izquierdo, gire la llave 90 grados hacia la derecha.

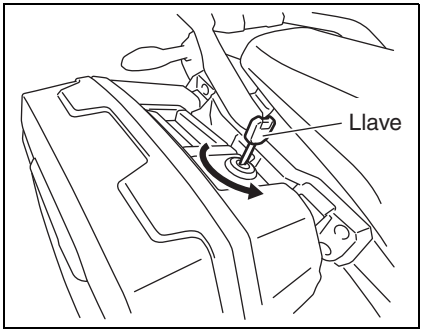

SUZUKI

2. Levante la palanca de bloqueo y abra la tapa del portaequipajes lateral.

AVISO
No sujete la llave al levantar la palanca de bloqueo. La llave podría deformarse o dañarse.

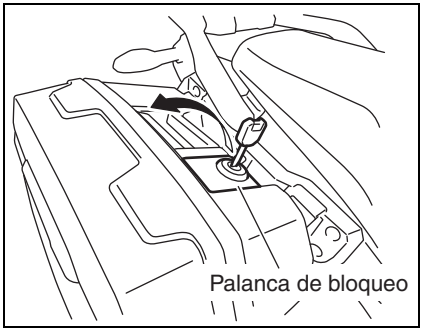

Cierre del portaequipajes lateral

Cierre el portaequipajes lateral invirtiendo el procedimiento de apertura.

⚠ ADVERTENCIA
Antes de bloquear el portaequipajes, asegúrese de que el asa está completamente plegada y la marca no se ve. Si el asa no está completamente plegada antes de bloquearlo, el portaequipajes se puede caer mientras se conduce y provocar un accidente.

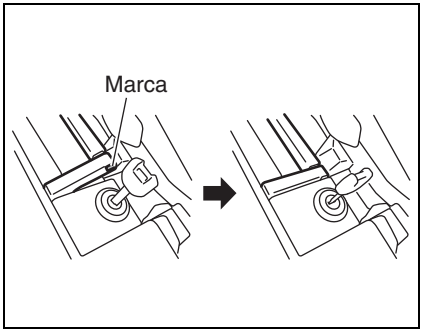

SUZUKI

Precauciones de manipulación

⚠ ADVERTENCIA

- **Para evitar daños o la deformación del portaequipajes, cumpla las siguientes precauciones.**
  - **Cuando cierre la tapa, no pille el equipaje ni la cuerda de retención.**
  - **Cuando coloque el caballete central en posición vertical o mueva la motocicleta, no ejerza fuerza en la parte del portaequipajes.**
  - **Si el montaje, la retirada o el manejo del portaequipajes no pueden realizarse correctamente, consulte a su concesionario Suzuki.**
- **Si se retira la cuerda de retención, la bisagra del portaequipajes podría dañarse. No retire la cuerda de retención.**
- **Si el portaequipajes no se instala correctamente o no se fija en su sitio, se puede caer. Por tanto, asegúrese de que está instalado y bloqueado correctamente antes de conducir.**
- **Un portaequipajes instalado es muy susceptible a los vientos transversales. Tenga mucho cuidado cuando conduzca con viento fuerte.**
- **Cuando los portaequipajes laterales estén instalados, conduzca siempre con cuidado, dado que influyen en la estabilidad y maniobrabilidad de la motocicleta.**
- **Máxima capacidad de carga:**
  3 kg (6,6 lbs) por portaequipajes
- **Velocidad máxima de la motocicleta con el portaequipajes instalado: 130 km/h (81 mph)**
- **Reduzca el peso del equipaje si el peso combinado del equipaje y de los portaequipajes supera el límite máximo de peso de carga del soporte o de la motocicleta. La capacidad de carga máxima del portaequipajes lateral es de 3 kg (6,6 lbs) por portaequipajes.**
- **Reparta el equipaje en ambos portaequipajes por igual. El desequilibrio de la carga entre el lado derecho y el izquierdo puede afectar a la estabilidad y maniobrabilidad de la motocicleta.**

- Los portaequipajes no son completamente impermeables. Guarde siempre el equipaje en una bolsa de plástico o algo similar.
- Compruebe que las asas, las palancas de bloqueo y los portaequipajes están firmemente bloqueados antes de conducir.
- No guarde en el portaequipajes objetos valiosos ni equipaje frágil. Si se guardan en el portaequipajes, existe riesgo de robo o rotura.

DL250

サイドケース

取付 / 取扱説明書

スズキ純正用品をお買いあげいただきありがとうございます。

本書は上記用品の取付方法及び取扱方法を説明しています。取り付け前に必ずお読みいただき，正しく取り付けてください。また取り付け後，本書を必ずお客様にお渡しください。

取付時間： 各 0.2 H

構成部品

※1 サイドケース (L)

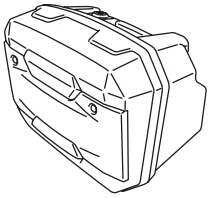

※1 サイドケース (R)

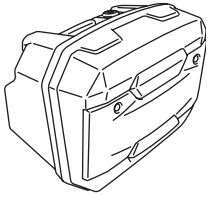

※1 ラベル(左右各 1 枚)



取付 / 取扱説明書（本書）

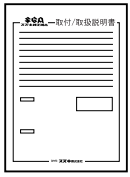

※2 キーセット



※1： 右側または左側サイドケースのどちらかをご購入された場合，用品に含まれるラベルの枚数は 1 枚となります。

※2： キーセットは，用品には含まれません。別途ご購入ください。

本書の中で使用されている記号 ⚠警告，⚠注意，注記，ｱﾄﾞﾊﾞｲｽ のところは，とくにしっかりお読みください。

⚠警告	取扱いを誤った場合，死亡または重大な傷害を生じる可能性がある危害の程度を示しています。
⚠注意	取扱いを誤った場合，傷害を負う可能性がある危害の程度を示しています。
注記	取扱いを誤った場合，物的損害の発生する危害の程度を示しています。
ｱﾄﾞﾊﾞｲｽ	お車のために守っていただきたいこと，知っておくと便利なことを示しています。

SGA スズキ純正用品

99021-21K20 ① 1704_0

⚠ 警告

- ●取り付けには専門知識と技術が必要です。スズキ販売店に取り付けを依頼してください。
- ●作業中に車両が転倒すると外傷を負うおそれがあります。堅く平坦な場所で，メインスタンドまたはサイドスタンドを立てて，車両がぐらつかないことを確認した上で作業してください。
- ●エンジン回転中および停止後しばらくの間は，マフラ，エンジンなどが熱くなっています。このとき触れるとやけどを負うおそれがあります。
- ●作業中は火気を近づけないでください。

ｱﾄﾞﾊﾞｲｽ

- ・ 取り付けはエンジンを停止し，キーを抜いた状態で行ってください。
- ・ 適切な工具を正しく使用してください。
- ・ 本書に記載の取付位置以外の場所，または記載の取付方法以外の方法で取り付けられた場合は保証されません。取付作業者の責任となります。
- ・ 適用機種以外には装備しないでください。他の機種に取り付けられたものについては保証されません。
- ・ キーの操作はロックレバーの刻印“LOCK”または“OPEN”位置に確実に合わせてください。

必要工具

ヘキサゴンソケット
(10 mm)



ラチェットハンドル

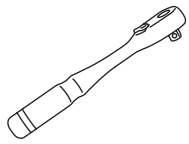

トルクレンチ

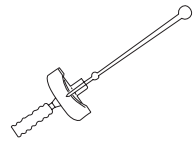

締付トルク

とくに指示のない個所は，右記を目安に締付けてください。

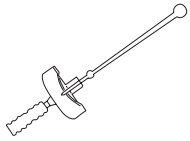

ネジ径 mm	締付トルク N·m
5	3
6	5
8	13
10	29

キーシリンダの取付け

アドバイス

下記の説明文は，車両右側を示しています。左側も同じ作業をしてください。

1. ナットを外し，プレートを取り外します。

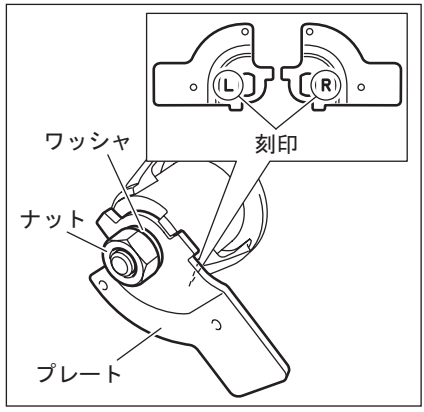

アドバイス

キーシリンダは，プレートに“R”の刻印があるものを右側のサイドケースへ，“L”の刻印があるものを左側のサイドケースへ取り付けます。

2. キーシリンダをサイドケースの穴に取り付けます。

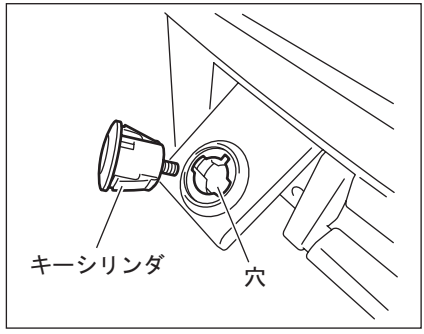

3. プレートを取り付け，ナットを規定トルクで締め付けます。

アドバイス

プレートは，刻印をキー差し込み口側に向けて取り付けます。

締付トルク

ナット : 2.5 N・m

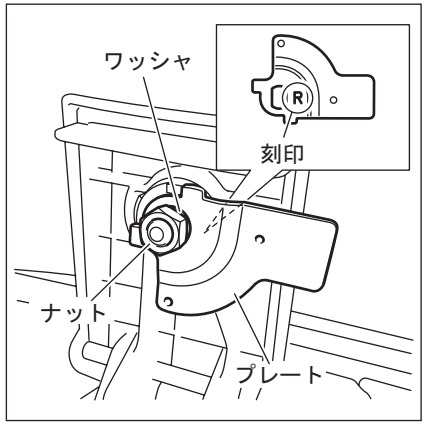

4. キーを挿入し,反時計回りに 90 度回して,ロックレバーを折りたたみます。

アドバイス

左側のサイドケースは時計回りに 90 度回します。

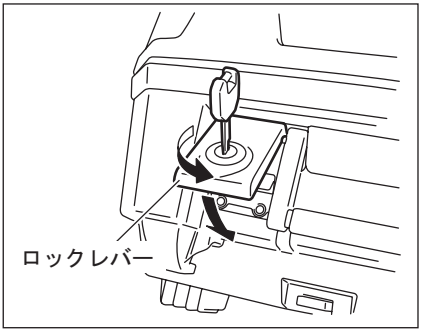

サイドケースの取付け

アドバイス

下記の説明文は，車両右側を示しています。左側も同じ作業をしてください。

1. サイドケースにキーを挿入し，反時計回りに 90 度回します。

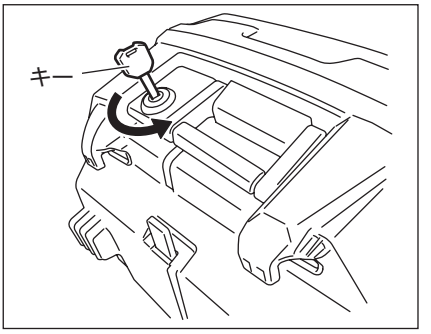

アドバイス

左側のサイドケースは，時計回りに 90 度回します。

2. ロックレバーを引き，サイドケースを開きます。

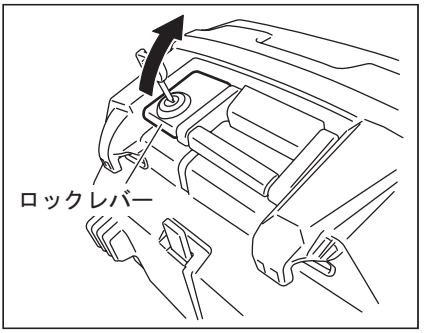

注記

キーを持ってロックレバー操作をしないでください。キーが変形または破損するおそれがあります。

3. ラベルをケガキ線に合わせて貼り付けます。
4. サイドケースを閉じます。

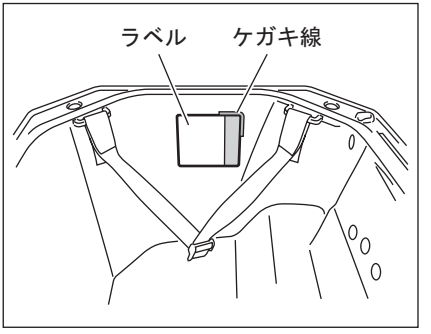

5. ハンドルを起こし，バーを下げます。

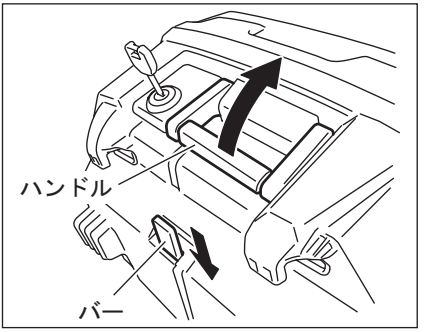

6. 図を参照し，サイドケースを取り付けます。

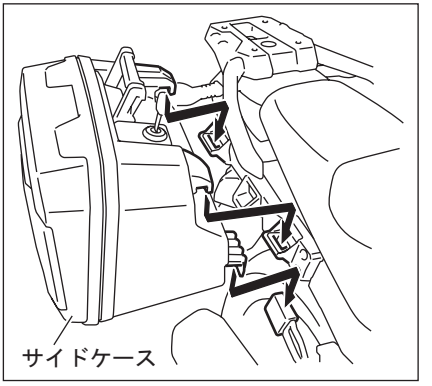

7. ハンドルを折りたたみ，バーがサイドケースアッパブラケットの溝に固定されていることを確認します。

⚠ 警告

サイドケースが確実に取り付けられているか確認してください。確実に取り付けられていないと走行中に脱落し，事故の原因となります。

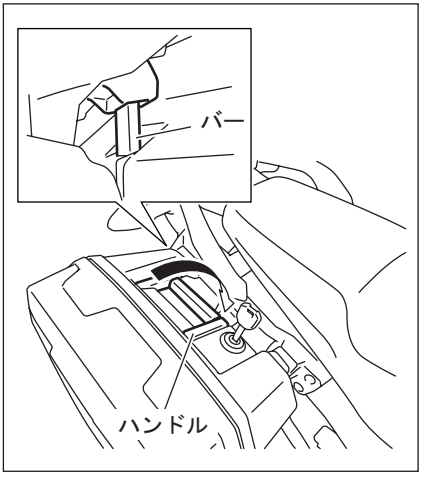

8. ロックレバーとハンドルを完全に折りたたんだ状態で，キーを回しロックします。

⚠ 警告

ハンドルのマークが完全に隠れていることを確認してからロックしてください。ハンドルが完全に折りたたまれていない状態でロックをすると，走行中に脱落し事故の原因になります。

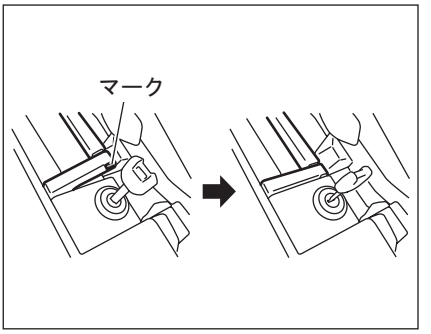

サイドケースの取外し

アドバイス

下記の説明文は，車両右側を示しています。左側も同じ作業をしてください。

1. サイドケースにキーを挿入し，反時計回りに 90 度回します。

アドバイス

左側のサイドケースは，時計回りに 90 度回します。

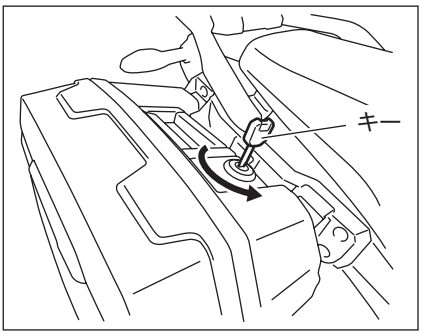

2. サイドケースのハンドルを起こし，サイドケースを取り外します。



サイドケースの開け方

アドバイス

下記の説明文は，車両右側を示しています。左側も同じ作業をしてください。

1. サイドケースにキーを挿入し，反時計回りに 90 度回します。

アドバイス

左側のサイドケースは，時計回りに 90 度回します。

2. ロックレバーを手前に引いて，サイドケースのフタを開けます。

注記

キーを持ってロックレバー操作をしないでください。キーが変形または破損するおそれがあります。

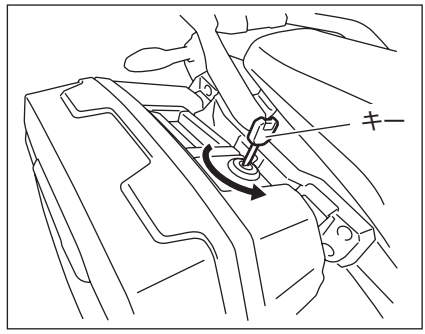

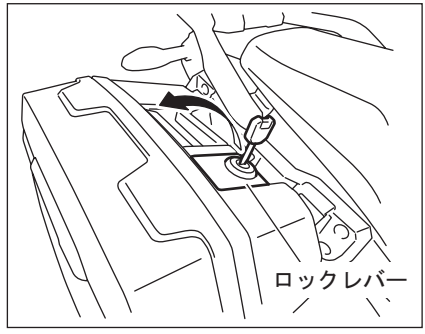

サイドケースの閉じ方

「開け方」の逆の手順で，サイドケースを閉じます。

⚠ 警告

ハンドルのマークが完全に隠れていることを確認してからロックしてください。ハンドルが完全に折りたたまれていない状態でロックをすると，走行中に脱落し事故の原因になります。

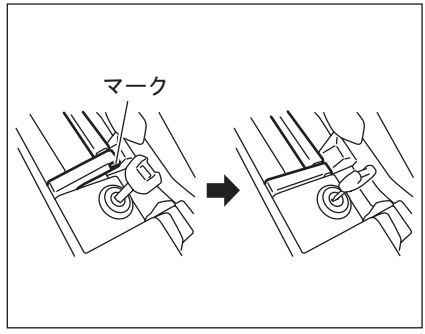

取扱上の注意

⚠ 警告

- ケースを破損，変形させるおそれがあります。以下の項目を守り使用してください。
  - ケースの蓋を閉める際，荷物や開き止めロープを挟まないようにしてください。
  - ケースをつかんでセンタスタンド掛けや車体の取り回しを行わないでください。
  - ケースの脱着や操作が正常に行えない場合は，お買いあげのスズキ販売店にご相談ください。
- 開き止めロープを外して使用しないでください。ケースのヒンジ部を破損，変形させるおそれがあります。
- ケースが正しく取り付けられてない場合，または確実にロックされていない場合には落下するおそれがありますので，走行前に正しく取り付け，ロックされているか確認してください。
- ケースを装着すると，横風の影響を受けやすくなるので，強風時には注意してください。
- トップケースやサイドケースを装着すると，車両の操縦性や安定性に影響を及ぼしますので，慎重に運転してください。
  最大積載量：左右各 3 kg
- ケースと荷物を合わせた重量が，キャリアの最大積載量やオートバイの重量制限を超過した場合は荷物を減らしてください。サイドケースの最大積載量は，片側 3 kg です。
- サイドケースへの荷物の積載は左右均等にしてください。偏積載は車両の操縦性や安定性を低下させるおそれがあります。

- ケースは完全防水ではありません。収納する荷物をビニール袋に入れるなどの防水対策をしてください。
- ケースが確実にロックされているか，ロックレバー及びハンドルを確認してから走行ください。
- 貴重品や壊れやすいものは入れないでください。入れたままにしておくと盗難や破損などの損害を受けるおそれがあります。