PEUGEOT SCOOTERS

Belville

A08108



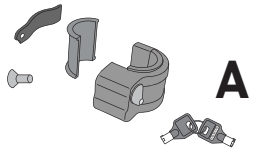

A

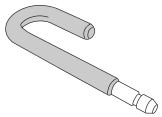

B

- Tools required
- Outillages nécessaires
- Benötigtes Werkzeug





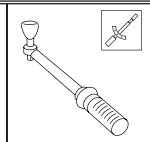



Loctite 241

FR : En circulation, obstruer l'entrée du bloc de verrouillage avec le cache plastique afin d'éviter l'entrée d'impuretés.
Lubrifier régulièrement la serrure et l'entrée de l'anse dans le bloc de verrouillage.

GB : While running, close the lock cover in order to protect the lock against the entry of impurities.
Regularly lubricate the lock and the entry of the U lock bar housing.

DE : Während des Fahrbetriebs die Schlossabdeckung schliessen um das Eindringen von Schmutz zu verhindern.
Regelmässig das Schloss und die Aufnahme des U-Schlosses schmieren.

1

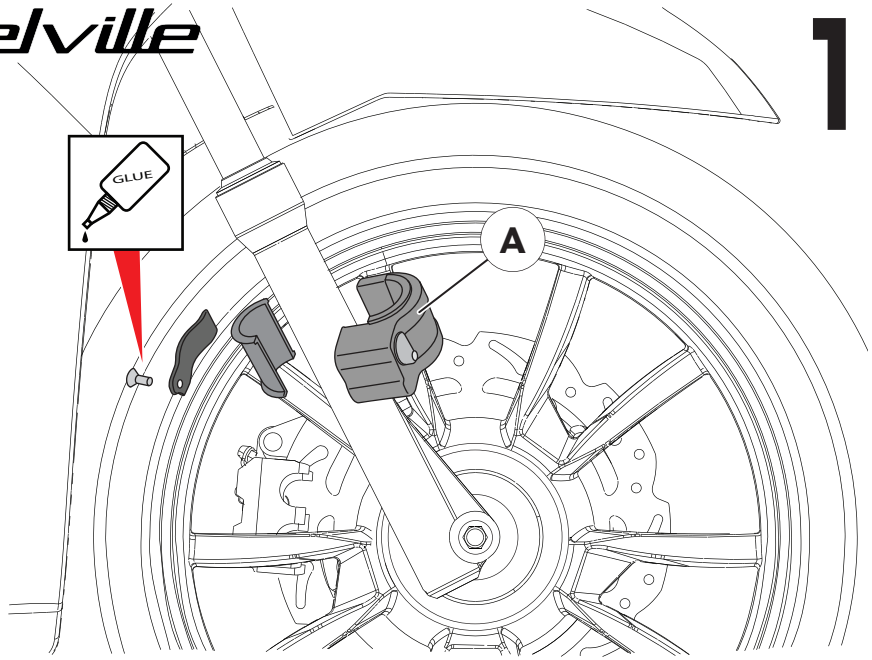

2

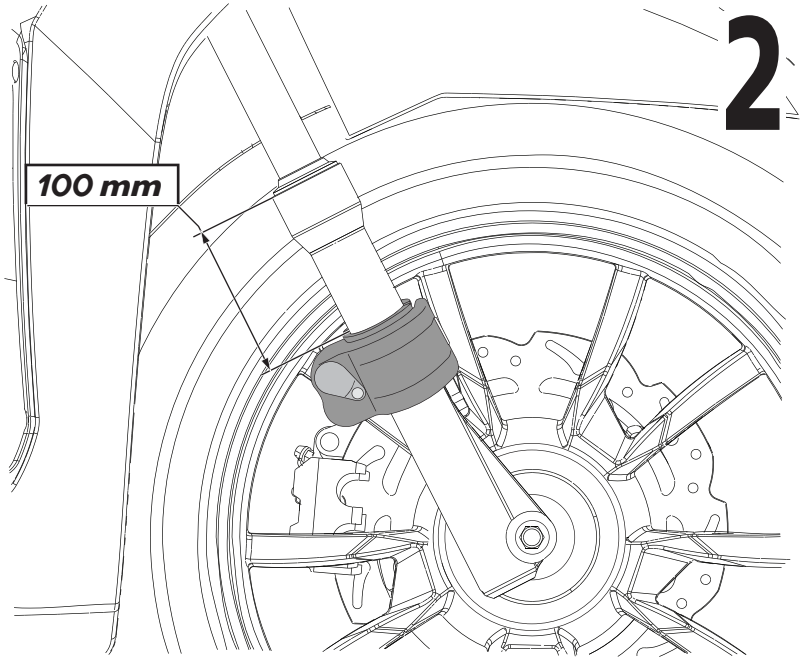

3

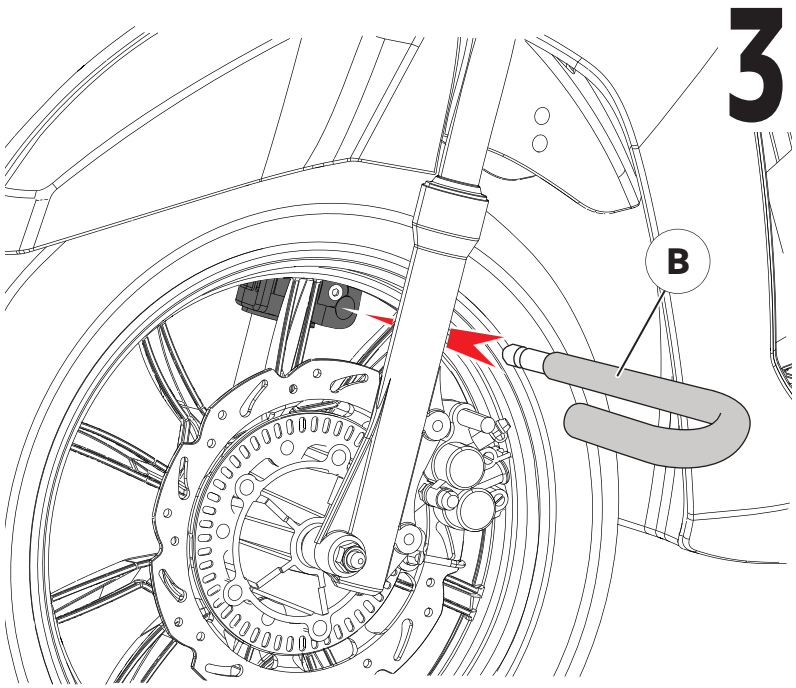

4

