MANUALE D'USO

XPLOR PRO 7448

Codice articolo 53000231it

http://www.wp-suspension.com

GENTILE CLIENTE WP,

desideriamo congratularci con Lei per aver scelto una sospensione WP. Ora Lei è proprietario di un moderno telaio sportivo, che certamente Le riserverà molte soddisfazioni, se opportunamente curato.

Le auguriamo buon viaggio, sempre all'insegna della sicurezza!

Al momento della stampa il manuale d'uso era aggiornato per questa serie. Non si escludono tuttavia lievi scostamenti risultanti dagli sviluppi costruttivi.

Tutti i dati contenuti non sono vincolanti. WP Suspension GmbH si riserva in particolare il diritto di modificare o eliminare, senza sostituirli, dati tecnici, prezzi, colori, forme, materiali, prestazioni di servizio e assistenza, configurazioni, allestimenti e simili senza preavviso e senza indicarne i motivi, di adattarli alla situazione locale, nonché di cessare la produzione di un determinato modello senza preavviso. WP Suspension non si assume alcuna responsabilità per la disponibilità a magazzino, gli scostamenti rispetto alle figure e alle descrizioni, nonché eventuali refusi di stampa o errori. I modelli raffigurati includono talvolta equipaggiamenti speciali non compresi nel volume della fornitura di serie.

© 2020 WP Suspension GmbH, Mattighofen Austria

Tutti i diritti riservati
La ristampa, anche parziale, ed eventuali riproduzioni di qualsiasi tipo sono consentite solo previa autorizzazione scritta del titolare del copyright.

WP Suspension GmbH
Stallhofnerstraße 3
5230 Mattighofen, Austria

Questo documento è valido per i seguenti modelli:

XPLOR PRO 7448 (34.18.2U.67)

53000231it

10/2020

SOMMARIO

1 LEGENDA ... 3
1.1 Simboli utilizzati ... 3
1.2 Formattazione del testo ... 3
2 AVVERTENZE PER LA SICUREZZA ... 4
2.1 Definizione del campo d'impiego - uso conforme ... 4
2.2 Uso non conforme ... 4
2.3 Avvertenze per la sicurezza ... 4
2.4 Livello di pericolo e simboli ... 4
2.5 Utilizzo sicuro ... 4
2.6 Regole di lavoro ... 5
2.7 Ambiente ... 5
2.8 Manuale d'uso ... 5
2.9 Montaggio corretto ... 5
2.10 Coppie di serraggio del telaio ... 5
3 AVVERTENZE IMPORTANTI ... 6
3.1 Garanzia del produttore, garanzia legale ... 6
3.2 Materiali di consumo, materiali ausiliari ... 6
3.3 Parti di ricambio, accessori ... 6
3.4 Tagliandi ... 6
3.5 Figure ... 6
3.6 Servizio clienti ... 6
4 NUMERI DI SERIE ... 7
4.1 Codice articolo della forcella ... 7
5 MESSA IN USO ... 8
5.1 Note relative alla prima messa in uso ... 8
6 ISTRUZIONI DI GUIDA ... 9
6.1 Interventi di controllo e manutenzione ordinaria prima di ogni messa in uso ... 9
7 PROGRAMMA DI MANUTENZIONE ... 10
7.1 Informazioni aggiuntive ... 10
7.2 Operazioni obbligatorie ... 10
7.3 Interventi raccomandati ... 10
8 MANUTENZIONE DEL TELAIO ... 11
8.1 Sollevamento della motocicletta con cavalletto alzamoto ... 11
8.2 Smontaggio dei gambali forcella di serie 🔧 ... 11
8.3 Montaggio dei gambali della forcella WP PRO COMPONENTS 🔧 ... 11
8.4 Sfiato dei gambali della forcella ... 12
8.5 Pulizia delle cuffie parapolvere dei gambali della forcella ... 12
8.6 Rimozione della motocicletta dal cavalletto alzamoto ... 13
9 MESSA A PUNTO DEL TELAIO ... 14
9.1 Controllo della taratura base delle sospensioni rispetto al peso del conducente ... 14
9.2 Controllo della taratura base della forcella ... 14
9.3 Regolazione dello smorzamento in compressione della forcella ... 14
9.4 Regolazione dello smorzamento in estensione della forcella ... 15
9.5 Regolazione della pressione dell'aria della forcella ... 16
10 DATI TECNICI ... 18
10.1 Forcella ... 18
11 MATERIALI DI CONSUMO ... 19
12 MATERIALI AUSILIARI ... 20
13 NORME ... 21
14 ELENCO DELLE ABBREVIAZIONI ... 22
INDICE ... 23

1.1 Simboli utilizzati

Di seguito è illustrato l'utilizzo di determinati simboli.

✓	Contrassegna una reazione prevista (ad es. un intervento oppure una funzione).
✗	Contrassegna una reazione imprevista (ad esempio una procedura oppure una funzione).
🔧	Tutti i lavori contrassegnati con questo simbolo richiedono competenze tecniche e comprensione della materia. Per la vostra sicurezza, far eseguire questi interventi presso un WP Authorized Center, che si occuperà della vostra sospensione WP in modo ottimale, impiegando manodopera specializzata e addestrata e con i necessari utensili speciali.
📖	Contrassegna un riferimento a una determinata pagina (alla pagina indicata sono riportate maggiori informazioni sull'argomento).
i	Contrassegna informazioni più dettagliate o suggerimenti.
»	Contrassegna il risultato di una verifica.
◆	Contrassegna il termine di un intervento, eventuali operazioni successive incluse.

1.2 Formattazione del testo

Di seguito vengono illustrate le diverse opzioni di formattazione utilizzate nel testo.

Nome proprio	Contrassegna un nome proprio.
Nome®	Contrassegna un nome registrato.
Marchio™	Contrassegna un marchio di fabbrica.
Termini sottolineati	Rimandano a dettagli tecnici o contrassegnano termini tecnici la cui spiegazione è riportata nell'indice dei termini tecnici.

2 AVVERTENZE PER LA SICUREZZA

2.1 Definizione del campo d'impiego - uso conforme

Questa sospensione è stata progettata e realizzata per resistere alle sollecitazioni tipiche del normale uso in pista.

Info
Utilizzare questa sospensione esclusivamente su circuiti chiusi, non su strade pubbliche.
Utilizzare questa sospensione solamente sul veicolo per cui è stata omologata e/o consigliata.

2.2 Uso non conforme

Utilizzare la sospensione esclusivamente secondo l'uso conforme.
Da un uso non conforme possono derivare pericoli per persone, materiali e l'ambiente.
Qualsiasi utilizzo della sospensione diverso da quello conforme e da quanto specificato nella definizione del campo d'impiego è considerato non conforme.
Rientrano in un uso non conforme anche l'impiego di materiali d'esercizio e ausiliari le cui specifiche non corrispondono a quelle richieste per il rispettivo utilizzo.

2.3 Avvertenze per la sicurezza

Per un utilizzo sicuro del prodotto descritto, è necessario rispettare alcune avvertenze per la sicurezza. Per questo motivo leggere attentamente queste istruzioni e tutte quelle fornite in dotazione. Nel testo le avvertenze per la sicurezza sono state opportunamente evidenziate e inserite in corrispondenza dei punti rilevanti.

Info
In diversi punti ben visibili del prodotto descritto sono applicati vari adesivi riportanti indicazioni e avvertenze. Non rimuovere nessuno di questi adesivi. In caso di assenza, non sarà più possibile individuare potenziali pericoli e sussiste il rischio di lesioni.

2.4 Livello di pericolo e simboli

Pericolo
Indica un pericolo in grado di causare la repentina e sicura morte o provocare gravi lesioni permanenti nel caso in cui non si adottino le necessarie misure di sicurezza.

Avvertenza
Indica un pericolo che potrebbe essere mortale o provocare gravi lesioni nel caso in cui non si adottino le necessarie misure di sicurezza.

Nota
Indica un pericolo in grado di provocare gravi danni materiali e al veicolo nel caso in cui non si adottino le necessarie misure di sicurezza.

2.5 Utilizzo sicuro

Pericolo
Rischio di incidente Un pilota non abile alla guida mette in pericolo sé stesso e gli altri.
- Non utilizzare il veicolo e le sospensioni se si è sotto l'influenza di alcol, droghe o farmaci.
- Non utilizzare il veicolo e le sospensioni se non si è in condizioni fisiche e mentali idonee.

Utilizzare la sospensione solo se in perfette condizioni tecniche, in modo regolamentare e conformemente alle norme di sicurezza e tutela ambientale.

Far riparare tempestivamente presso un WP Authorized Center eventuali anomalie che pregiudicano la sicurezza.
Attenersi a quanto indicato sugli adesivi riportanti le indicazioni e le avvertenze applicati sulla sospensione.

2.6 Regole di lavoro

Alcuni interventi prevedono l'utilizzo di utensili speciali. Questi non sono inclusi nella fornitura della sospensione, ma possono essere ordinati specificando il codice indicato tra parentesi.
I componenti non riutilizzabili (ad es. guarnizioni, anelli di tenuta, o-ring), devono essere sostituiti con altri nuovi.
In alcuni casi è necessario utilizzare del bloccante per filetti (ad es. **Loctite®**). Per l'utilizzo attenersi alle avvertenze specifiche fornite dal produttore.
Per i componenti da riutilizzare dopo lo smontaggio, procedere alla pulizia e al controllo di usura e assenza di danni. Sostituire i componenti danneggiati o usurati.
Al termine dei lavori di riparazione o di un tagliando, assicurarsi che la sospensione possa essere utilizzata in sicurezza.

2.7 Ambiente

Un utilizzo pienamente responsabile della sospensione farà sì che tali problemi e dissidi non debbano insorgere.
Per lo smaltimento dell'olio esausto o di altri materiali d'esercizio/ausiliari e componenti vecchi attenersi alle leggi e alle direttive in vigore nel rispettivo paese.

2.8 Manuale d'uso

Prima di affrontare la prima uscita con la moto, leggere attentamente e per intero il presente manuale d'uso. Il manuale d'uso contiene molte informazioni e consigli che faciliteranno la guida, le manovre e la manutenzione del veicolo. Solo così potrete trovare le sospensioni più adatte e proteggervi dal rischio di lesioni.
Conservare il manuale d'uso in un luogo facilmente accessibile, in modo da poterlo consultare all'occorrenza.
Per maggiori informazioni sulla sospensione o per chiarimenti contattare un WP Authorized Center.
Il manuale d'uso è un componente importante della sospensione e, qualora questa venga rivenduta, deve essere consegnato al nuovo proprietario.

2.9 Montaggio corretto

Un montaggio corretto, analogo a quello del componente originale e fedele alle istruzioni del costruttore del veicolo, è indispensabile per poter garantire la massima sicurezza e funzionalità.
Si consiglia pertanto di far montare la sospensione in un WP Authorized Center.

2.10 Coppie di serraggio del telaio

Se non è diversamente specificato, applicare le coppie di serraggio riportate nelle istruzioni del costruttore del veicolo.

3 AVVERTENZE IMPORTANTI

3.1 Garanzia del produttore, garanzia legale

Gli interventi prescritti nel programma di manutenzione devono essere eseguiti esclusivamente presso WP Authorized Center, altrimenti si perde qualsiasi diritto alla garanzia. I danni, anche indiretti, causati da manipolazioni e/o modifiche alla sospensione non sono coperti dalla garanzia del produttore.

3.2 Materiali di consumo, materiali ausiliari

Utilizzare secondo le specifiche i materiali d'esercizio e ausiliari (ad es. carburante e lubrificanti) menzionati nel manuale d'uso.

3.3 Parti di ricambio, accessori

Per la vostra sicurezza utilizzare esclusivamente parti di ricambio e accessori autorizzati e/o consigliati da WP e farli montare presso un WP Authorized Center. WP non si assume alcuna responsabilità in relazione ai prodotti forniti da terzi e per gli eventuali danni che ne possono derivare.
Alcune parti di ricambio e accessori sono indicati tra parentesi nel testo. Il WP Authorized Center sarà lieto di fornire assistenza.

3.4 Tagliandi

Prerequisito per un funzionamento ineccepibile e la prevenzione di usura precoce è l'esecuzione dei tagliandi e degli interventi di manutenzione e messa a punto indicati nel manuale d'uso. Un'errata messa a punto del telaio può causare danni e la rottura della sospensione.
L'utilizzo della sospensione in condizioni d'impiego gravose, ad es. su sabbia, circuiti/fuoristrada con fondi bagnati o fangosi, può comportare un'usura superiore alla media della sospensione. Pertanto il controllo o la sostituzione dei componenti potrebbe risultare necessario già prima della scadenza del tagliando.
Rispettare scrupolosamente gli intervalli prescritti per il tagliando. La loro stretta osservanza è essenziale per prolungare la durata della sospensione.

3.5 Figure

Le figure riportate in questo manuale potrebbero raffigurare talvolta degli equipaggiamenti speciali.
Ai fini di una maggiore chiarezza, alcuni componenti potrebbero essere stati smontati o non venire raffigurati.
Lo smontaggio non è sempre necessario. Fare riferimento alle istruzioni riportate nel testo.

3.6 Servizio clienti

Il WP Authorized Center è a disposizione per domande sulla sospensione acquistata e su WP.

L'elenco dei WP Authorized Center è disponibile sul sito web di WP.
Sito web internazionale WP Suspension: http://www.wp-suspension.com

4.1 Codice articolo della forcella

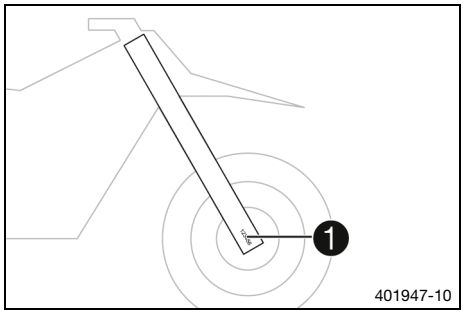

Il codice articolo della forcella ❶ è impresso sul lato interno del mozzo perno ruota anteriore.

Info
Il codice articolo della forcella è composto da un numero di otto cifre con una lettera come sesta cifra.

5 MESSA IN USO

5.1 Note relative alla prima messa in uso

Avvertenza

Rischio di incidente Eventuali variazioni all'assetto del telaio possono modificare in modo sostanziale il comportamento di marcia.

Variazioni estreme all'assetto del telaio possono peggiorare notevolmente il comportamento di marcia e sovraccaricare i componenti.

- Eseguire le regolazioni esclusivamente all'interno del range consigliato.
- Se sono state apportate delle variazioni, all'inizio viaggiare lentamente, in modo da valutare il comportamento di marcia.

- Regolare lo smorzamento in compressione della forcella. (📖 Pag. 14)
- Regolare lo smorzamento in estensione della forcella. (📖 Pag. 15)
- Regolare la pressione dell'aria della forcella. (📖 Pag. 16)

6.1 Interventi di controllo e manutenzione ordinaria prima di ogni messa in uso

Info
Prima di ogni utilizzo controllare lo stato della sospensione e la sicurezza d'esercizio.
Durante l'utilizzo la sospensione deve essere in perfette condizioni tecniche.

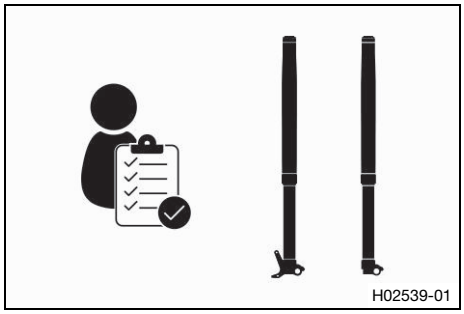

- Controllare che la sospensione non sia danneggiata.
- Pulire le cuffie parapolvere dei gambali della forcella. (Pag. 12)
- Sfiatare gli gambali della forcella. (Pag. 12)
- Controllare regolarmente che tutti i raccordi a vite siano ben serrati.

7 PROGRAMMA DI MANUTENZIONE

7.1 Informazioni aggiuntive

Per tutti gli interventi aggiuntivi risultanti dalle operazioni obbligatorie e/o dagli interventi consigliati deve essere emesso un ordine specifico e tali lavori vanno fatturati a parte.
A seconda delle condizioni di impiego locali, gli intervalli di tagliando nel proprio Paese possono variare.

7.2 Operazioni obbligatorie

	ogni 40 ore di servizio
Eseguire la manutenzione della forcella. 🔧	●

● Intervallo periodico

7.3 Interventi raccomandati

	dopo 10 ore di servizio
Eseguire la manutenzione della forcella. 🔧	○

○ Primo e unico intervallo

8.1 Sollevamento della motocicletta con cavalletto alzamoto

Nota

Rischio di danneggiamento Il veicolo parcheggiato potrebbe mettersi involontariamente in movimento o cadere.

– Parcheggiare il veicolo su un terreno stabile e in piano.

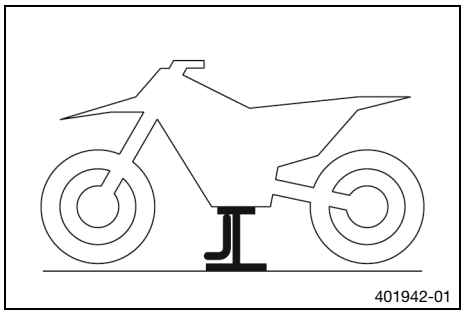

– Sollevare la motocicletta come riportato nelle istruzioni del costruttore del veicolo.
  ✔ Nessuna delle due ruote è a contatto con il terreno.
– Bloccare la motocicletta per evitare che cada.

8.2 Smontaggio dei gambali forcella di serie

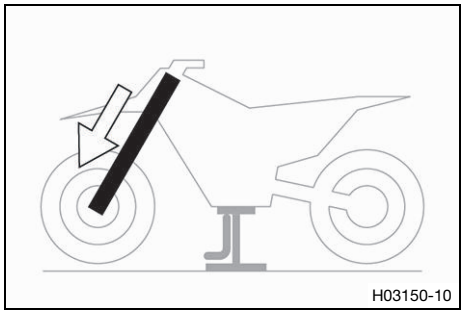

– Smontare i gambali della forcella di serie secondo le istruzioni del costruttore dl veicolo.

8.3 Montaggio dei gambali della forcella WP PRO COMPONENTS

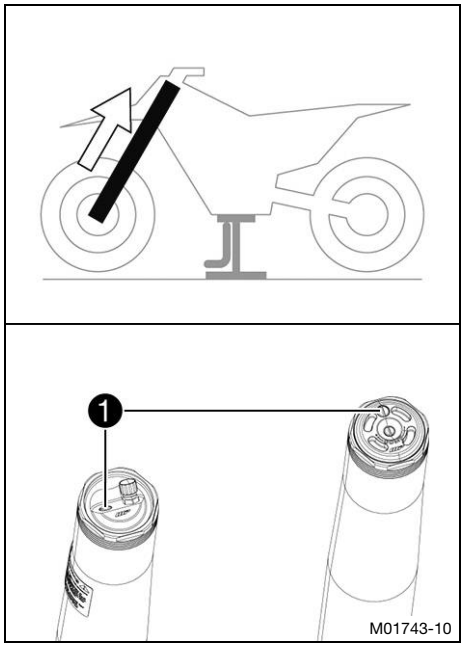

– Montare i gambali della forcella attenendosi alle istruzioni del costruttore del veicolo.
  ✔ Le viti di spurgo ❶ sono posizionate rivolte in avanti.
  ✔ La terza scanalatura fresata (dall'alto) coincide con il bordo superiore della piastra superiore della forcella.

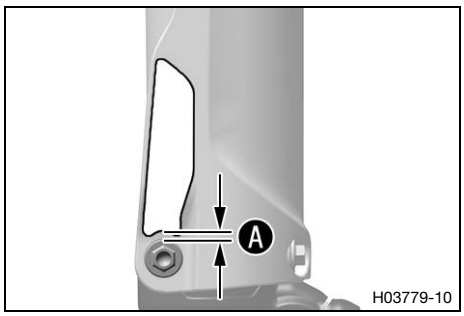

– Applicare l'adesivo per la misurazione dell'affondamento alla distanza Ⓐ rispetto alla vite del copristelo.

Nota

Distanza Ⓐ	2 mm

– Applicare gli altri adesivi compresi nel volume della fornitura.

8.4 Sfiato dei gambali della forcella

Operazione preliminare

– Sollevare la motocicletta con il cavalletto alzamoto. (📖 Pag. 11)

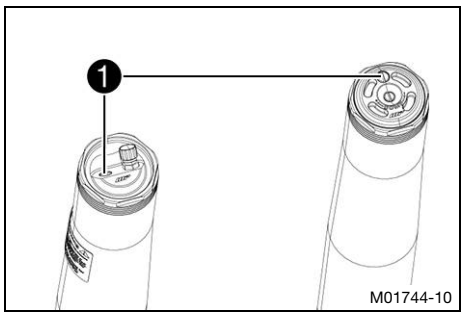

Operazione principale

– Svitare le viti di spurgo ❶.

✔ Si scarica l'eventuale sovrappressione presente all'interno della forcella.

– Stringere le viti di spurgo.

Operazione conclusiva

– Rimuovere la motocicletta dal cavalletto alzamoto. (📖 Pag. 13)

8.5 Pulizia delle cuffie parapolvere dei gambali della forcella

Operazione preliminare

– Sollevare la motocicletta con il cavalletto alzamoto. (📖 Pag. 11)

– Smontare il copristelo.

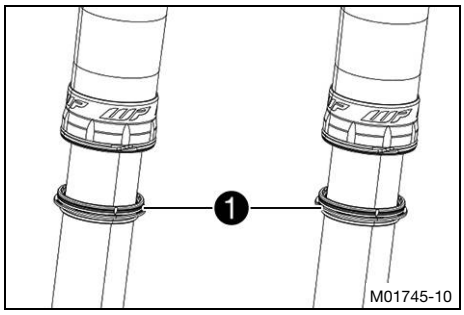

Operazione principale

– Spingere verso il basso le cuffie parapolvere ❶ sui due gambali della forcella.

Info

Le cuffie parapolvere hanno il compito di rimuovere la polvere e lo sporco grossolano che si accumula sui tubi interni della forcella. Col tempo lo sporco può penetrare dietro le cuffie parapolvere. Se non viene rimosso, gli anelli di tenuta dell'olio, posti internamente, possono perdere ermeticità.

Avvertenza

Rischio di incidente Olio e grasso sui dischi del freno riducono l'effetto frenante.

- Assicurarsi che i dischi del freno siano sempre privi di olio e grasso.
- Eventualmente, pulire i dischi del freno con del pulitore per freni.

- Pulire le cuffie parapolvere e gli steli su entrambi i gambali della forcella.
- Riportare le cuffie parapolvere in posizione di montaggio.
- Rimuovere l'olio in eccesso.

Operazione conclusiva

- Montare il copristelo.
- Rimuovere la motocicletta dal cavalletto alzamoto. (📖 Pag. 13)

8.6 Rimozione della motocicletta dal cavalletto alzamoto

Nota

Rischio di danneggiamento Il veicolo parcheggiato potrebbe mettersi involontariamente in movimento o cadere.

- Parcheggiare il veicolo su un terreno stabile e in piano.

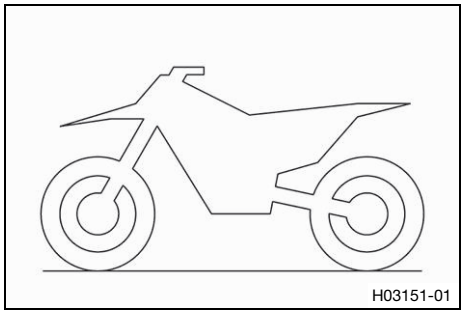

- Rimuovere la motocicletta dal cavalletto alzamoto secondo le istruzioni del costruttore del veicolo.
- Rimuovere il cavalletto alzamoto.

9 MESSA A PUNTO DEL TELAIO

9.1 Controllo della taratura base delle sospensioni rispetto al peso del conducente

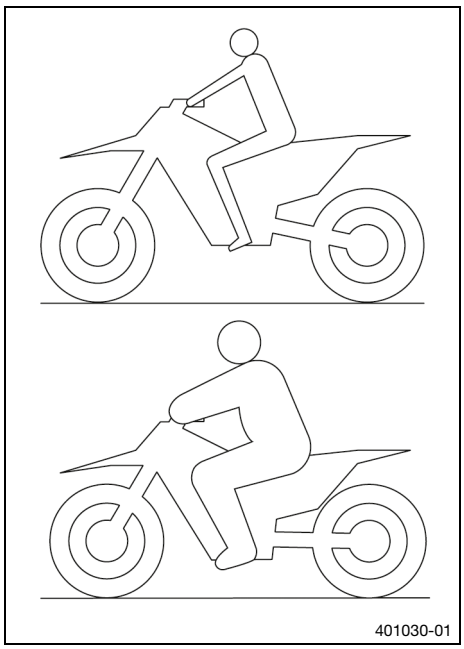

– Per ottenere una tenuta di strada ottimale della motocicletta e per evitare danni alla forcella, all'ammortizzatore, al forcellone e al telaio, adattare la taratura base delle sospensioni in funzione del peso del conducente.
– Alla consegna, questa sospensione è regolata sul peso di un conducente standard.

Nota

Peso del conducente standard	75 … 85 kg

– Se il peso del conducente non rientra in questo intervallo di valori, adattare opportunamente la taratura base dei componenti delle sospensioni.
– Eventuali lievi scostamenti di peso possono essere compensati modificando la pressione dell'aria nella forcella.

Info
Questo prodotto è adatto per più veicoli.
Per eventuali modifiche necessarie contattare un WP Authorized Center.

9.2 Controllo della taratura base della forcella

Info
Per vari motivi non è possibile determinare l'esatta affondamento in ordine di marcia della forcella.

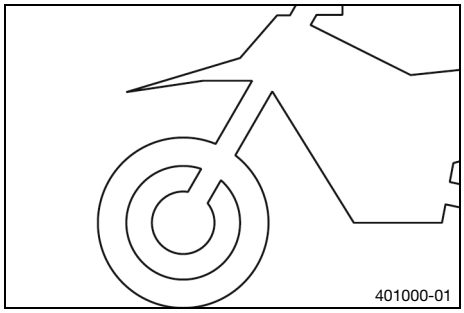

– Eventuali lievi scostamenti di peso possono essere compensati modificando la pressione dell'aria nella forcella.
– Se la forcella sbacchetta spesso (battuta dura in fase di affondamento), aumentare la pressione dell'aria nella forcella, nell'intervallo di valori prescritto, per evitare danni alla forcella e al telaio.
– Se, dopo un utilizzo prolungato, la forcella è insolitamente dura, spurgare i gambali della forcella.

9.3 Regolazione dello smorzamento in compressione della forcella

Info
Lo smorzamento idraulico della compressione determina il comportamento durante lo schiacciamento della forcella.

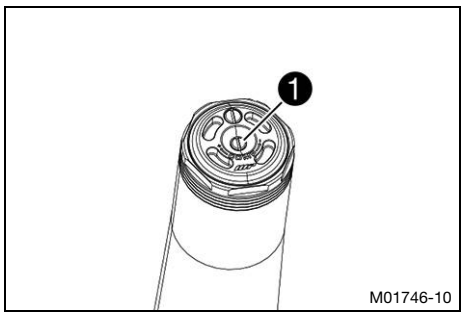

– Ruotare in senso orario la vite di regolazione ❶ fino a sentire l'ultimo scatto.

Info
La vite di regolazione **COMP** ❶ si trova in corrispondenza dell'estremità superiore del gambale destro della forcella.

– Ruotare in senso antiorario per un numero di scatti corrispondente al tipo di forcella.

Nota

Smorzamento in compressione	
Tutti i modelli KTM Comfort	17 clic
Tutti i modelli KTM Standard	15 clic
Tutti i modelli KTM Sport	13 clic
Tutti i modelli Husqvarna Motorcycles Comfort	22 clic
Tutti i modelli Husqvarna Motorcycles Standard	20 clic
Tutti i modelli Husqvarna Motorcycles Sport	18 clic

Info
La rotazione in senso orario aumenta lo smorzamento durante lo schiacciamento, in senso antiorario lo riduce.

9.4 Regolazione dello smorzamento in estensione della forcella

Info
Lo smorzamento idraulico dell'estensione determina il comportamento durante l'estensione della forcella.

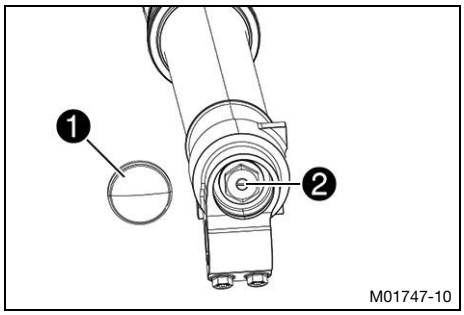

– Rimuovere la protezione ❶.
– Ruotare in senso orario la vite di regolazione ❷ fino a sentire l'ultimo scatto.

Info
La vite di regolazione ❷ si trova in corrispondenza dell'estremità inferiore del gambale destro della forcella.

– Ruotare in senso antiorario per un numero di scatti corrispondente al tipo di forcella.

Nota

Smorzamento in estensione	
Tutti i modelli KTM Comfort	22 clic
Tutti i modelli KTM Standard	20 clic
Tutti i modelli KTM Sport	18 clic
Tutti i modelli Husqvarna Motorcycles Comfort	22 clic
Tutti i modelli Husqvarna Motorcycles Standard	20 clic
Tutti i modelli Husqvarna Motorcycles Sport	18 clic

Info
La rotazione in senso orario aumenta lo smorzamento durante l'estensione, in senso antiorario lo riduce.

– Montare la protezione ❶.

9.5 Regolazione della pressione dell'aria della forcella

Avvertenza
Rischio di incidente Eventuali variazioni all'assetto del telaio possono modificare in modo sostanziale il comportamento di marcia.

Variazioni estreme all'assetto del telaio possono peggiorare notevolmente il comportamento di marcia e sovraccaricare i componenti.

– Eseguire le regolazioni esclusivamente all'interno del range consigliato.
– Se sono state eseguite modifiche, dire al ragazzo di procedere lentamente all'inizio in modo da valutare il comportamento di marcia.

Info
Controllare o regolare la pressione dell'aria alle stesse condizioni non prima che siano trascorsi 5 minuti dallo spegnimento del motore.
La sospensione pneumatica si trova in corrispondenza del gambale sinistro della forcella. Lo smorzamento in estensione e compressione si trova sul gambale destro della forcella.

Operazione preliminare
– Sollevare la motocicletta con il cavalletto alzamoto.
(📖 Pag. 11)

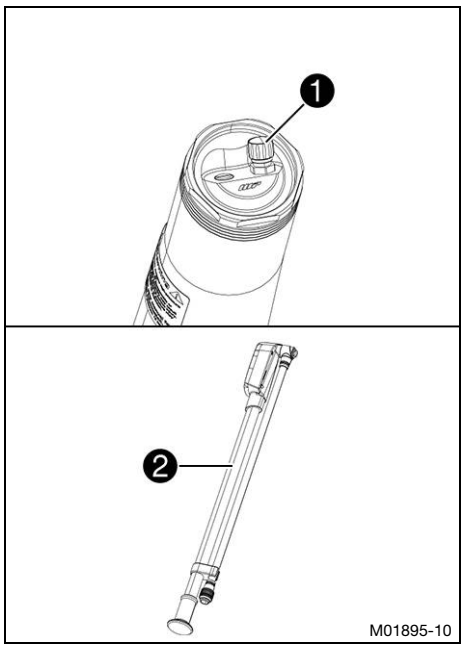

Operazione principale

– Rimuovere il coprivalvola ❶.
– Chiudere completamente la pompa per forcelle ❷.

Pompa dell'aria per forcella (79412966100)

Info
La pompa per forcelle è compresa nella fornitura.

– Collegare la pompa per forcelle al gambale sinistro della forcella.
  ✔ Il display della pompa per forcelle si attiva automaticamente.
  ✔ Nell'eseguire il collegamento, dal gambale della forcella fuoriesce un po' d'aria.

Info
Ciò dipende dal volume del tubo flessibile e non rappresenta un difetto della pompa per forcelle o della forcella.

– Regolare la pressione dell'aria secondo quanto prescritto.
  Nota

Pressione di gonfiaggio	
150 EXC TPI	9,2 bar
250/300 EXC TPI	9,4 bar
350 EXC-F	9,6 bar
450/500 EXC-F	9,8 bar
TE 150i	10,0 bar
TE 250i/300i	10,2 bar
FE 250/350	10,4 bar
FE 450/500	10,6 bar
Modifica graduale della pressione dell'aria di	0,05 … 0,10 bar
Pressione minima dell'aria	5 bar
Pressione massima dell'aria	15 bar

Info
Non impostare in nessun caso una pressione dell'aria al di fuori dell'intervallo indicato.

– Staccare la pompa per forcelle dal gambale sinistro della forcella.
  ✔ Nello staccare la pompa, la sovrappressione fuoriesce dal tubo flessibile, il gambale della forcella non perde aria.
  ✔ Il display della pompa per forcelle si spegne automaticamente dopo 80 secondi.
– Montare il coprivalvola.

Operazione conclusiva

– Rimuovere la motocicletta dal cavalletto alzamoto.
  (📖 Pag. 13)

10.1 Forcella

Codice articolo della forcella	34.18.2U.67
Forcella	XPLOR PRO 7448
Smorzamento in compressione	
Tutti i modelli KTM Comfort	17 clic
Tutti i modelli KTM Standard	15 clic
Tutti i modelli KTM Sport	13 clic
Tutti i modelli Husqvarna Motorcycles Comfort	22 clic
Tutti i modelli Husqvarna Motorcycles Standard	20 clic
Tutti i modelli Husqvarna Motorcycles Sport	18 clic
Smorzamento in estensione	
Tutti i modelli KTM Comfort	22 clic
Tutti i modelli KTM Standard	20 clic
Tutti i modelli KTM Sport	18 clic
Tutti i modelli Husqvarna Motorcycles Comfort	22 clic
Tutti i modelli Husqvarna Motorcycles Standard	20 clic
Tutti i modelli Husqvarna Motorcycles Sport	18 clic
Pressione di gonfiaggio	
150 EXC TPI	9,2 bar
250/300 EXC TPI	9,4 bar
350 EXC-F	9,6 bar
450/500 EXC-F	9,8 bar
TE 150i	10,0 bar
TE 250i/300i	10,2 bar
FE 250/350	10,4 bar
FE 450/500	10,6 bar
Lunghezza della forcella	945 mm

Portata olio cartuccia sigillata destra	375 ml	Olio per forcelle (SAE 4) (48601166S1) (📖 Pag. 19)
Portata grasso cartuccia sinistra	5 g	Grasso speciale (00062010053) (📖 Pag. 20)
Quantità d'olio meccanismo esterno destro	270 ml	Olio per forcelle (SAE 4) (48601166S1) (📖 Pag. 19)
Quantità d'olio meccanismo esterno sinistro	270 ml	Olio per forcelle (SAE 4) (48601166S1) (📖 Pag. 19)

Olio per forcelle (SAE 4) (48601166S1)

Norma / classificazione

– SAE (📖 Pag. 21) (SAE 4)

Nota

– Utilizzare solo oli conformi alle norme indicate (vedere i dati riportati sul serbatoio) e in possesso delle proprietà corrispondenti.

Grasso speciale (00062010053)

Fornitore consigliato
Klüber Lubrication®
– **KLÜBERFOOD NH1 34-401**

SAE

Le classi di viscosità SAE sono state definite dalla Society of Automotive Engineers e servono per classificare gli oli in base alla relativa viscosità. La viscosità descrive solo una proprietà di un olio e non contiene alcuna indicazione sulla qualità.

14 ELENCO DELLE ABBREVIAZIONI

Ad es.	Ad esempio
ca.	Circa
cfr.	Confronta
Cod.	Codice
ecc.	Eccetera
event.	Eventualmente
N°	Numero
risp.	Rispettivamente
se nec.	Se necessario

A

Accessori 6
Ambiente 5

D

Dati tecnici
Coppie di serraggio del telaio 5
Forcella 18

Definizione del campo d'impiego 4

F

Figure 6

Forcella
Codice 7
Pressione dell'aria, regolazione 16
Smorzamento in compressione, regolazione . 14
Smorzamento in estensione, regolazione . . . 15
Taratura base, controllo 14

G

Gambali della forcella
Pulizia delle cuffie parapolvere 12
Sfiato 12
Smontaggio della versione di serie 11
Versione WP PRO COMPONENTS, montaggio 11

Garanzia del produttore 6
Garanzia legale 6

M

Manuale d'uso 5
Materiali ausiliari 6
Materiali di consumo 6

Messa in uso
Interventi di controllo e manutenzione ordinaria prima di ogni messa in uso 9
Note relative alla prima messa in uso 8

Montaggio corretto 5

Motocicletta
con cavalletto alzamoto, sollevamento 11
dal cavalletto alzamoto, rimozione 13

P

Parti di ricambio 6
Programma di manutenzione 10

R

Regole di lavoro 5

S

Servizio clienti 6

T

Tagliandi 6

Taratura base delle sospensioni
Rispetto al peso del conducente, controllo . . 14

U

Uso conforme 4
Uso non conforme 4
Utilizzo sicuro 4

53000231it

10/2020

WP Suspension GmbH
5230 Mattighofen | Austria
http://www.wp-suspension.com